Планы несущих железобетонных конструкций здания М 1:100

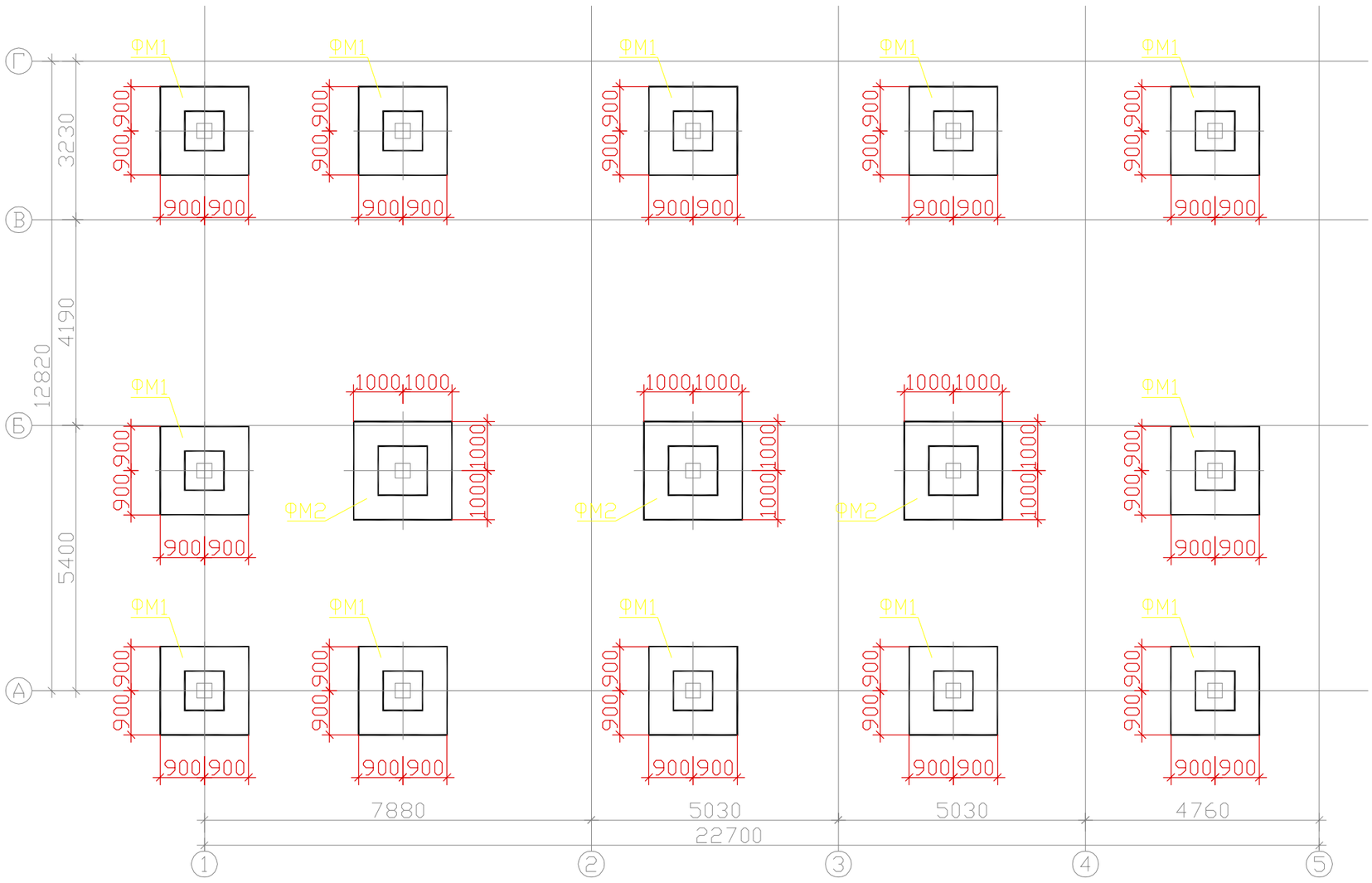

Схема расположения фундаментных балок (опалубка)
(низ балок на отм. -0,750, кроме оговоренных)

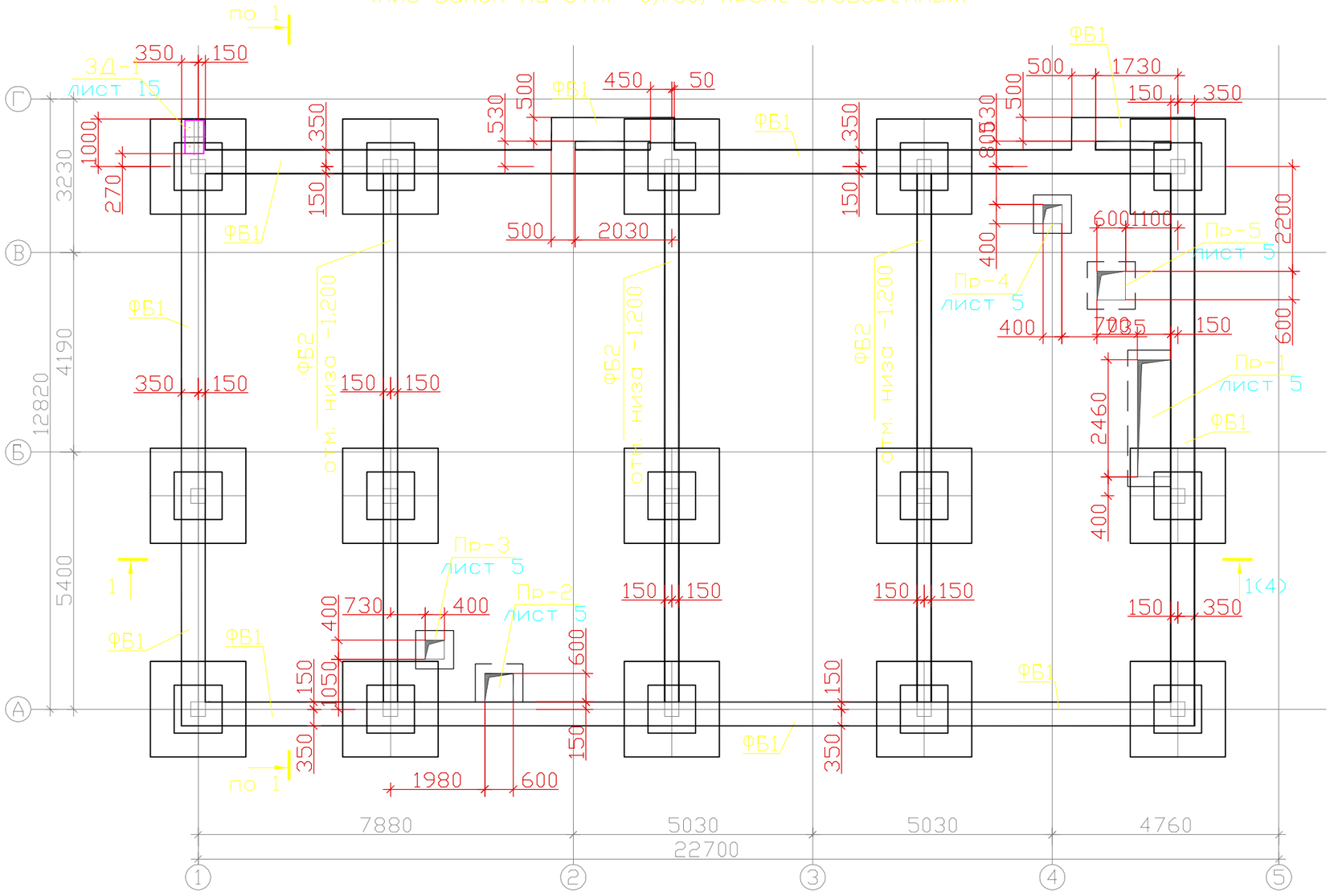

1 - 1

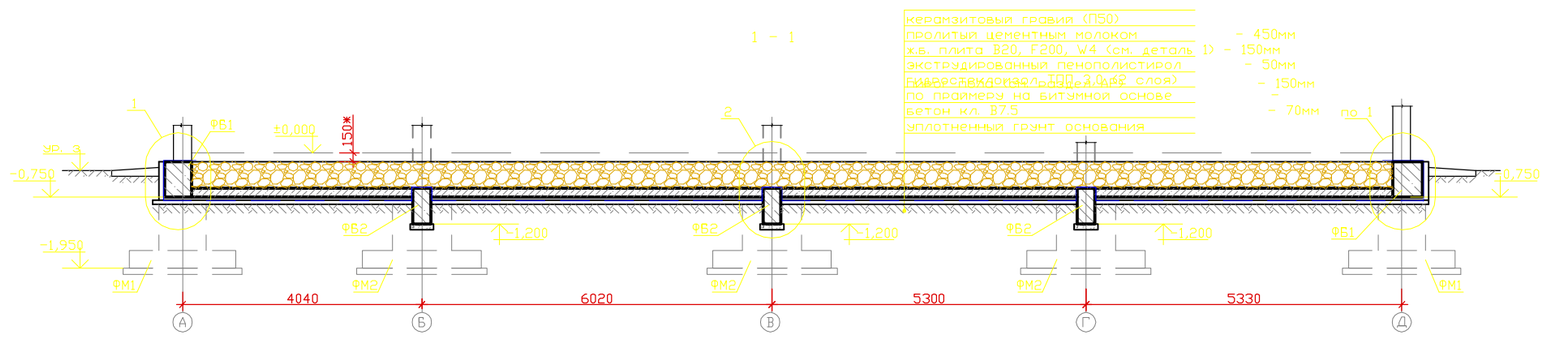

						20/11-ПР. №54. АР	
						Наименование: Ресторан KFC FSDT 5.0 Optima Островцы Адрес: МО, Раменский район, с/п Островецкое	
Изм.	Кол.уч.	Лист	№ док.	Подпись	Дата		
ГИП		Николаев				Архитектурные решения	Стадия: П; Лист: 1; Листов:
Разработал		Будилов					
Провер.		Коломейцев				Планы несущих железобетонных конструкций здания М 1:100	ООО "Проект АТ"

Согласовано

Взам. инв. №

Подпись и дата

Инв. № подл.

Формат А2

Кладочный план наружных стен и тамбура 1-го этажа

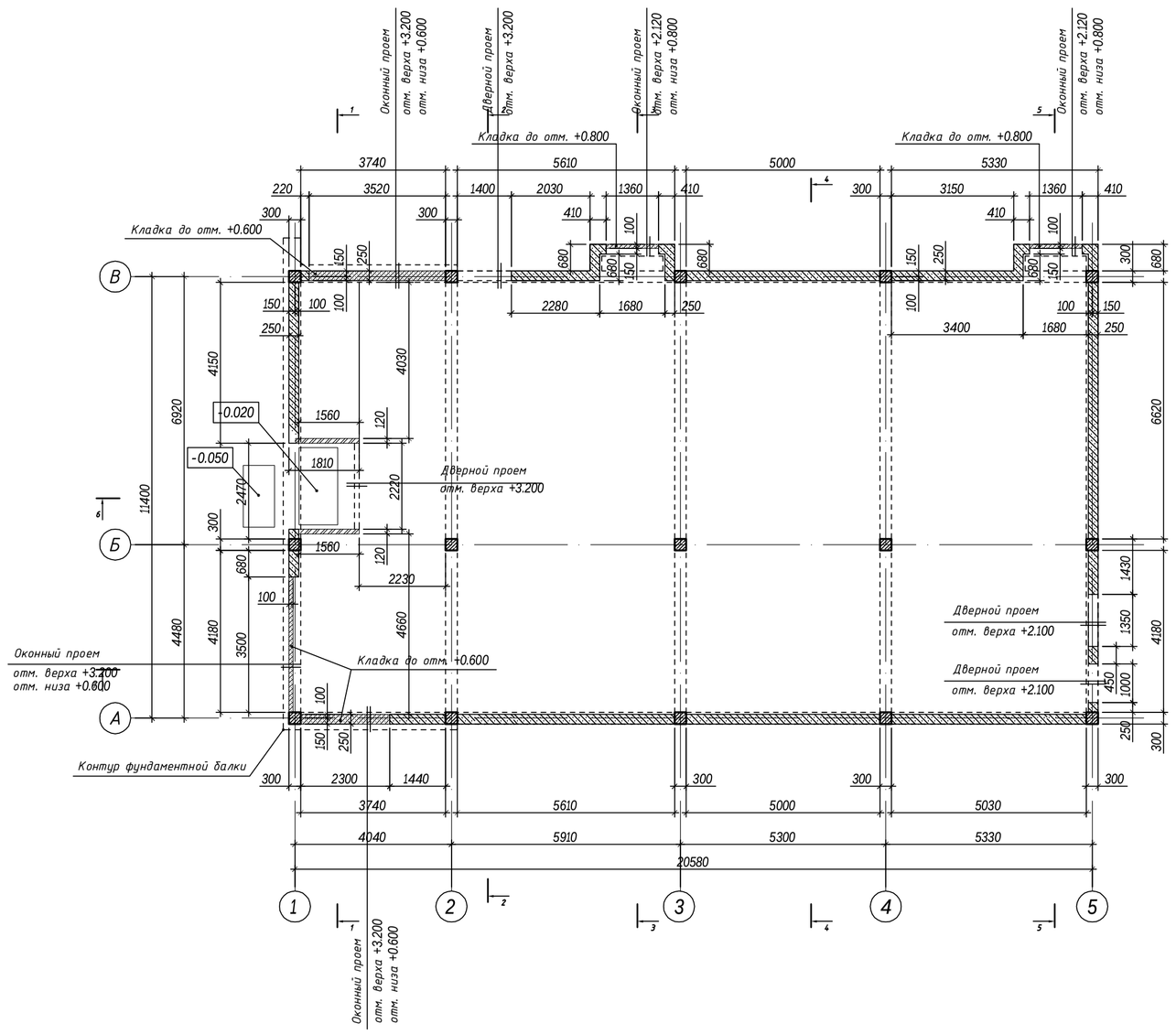

План перемычек

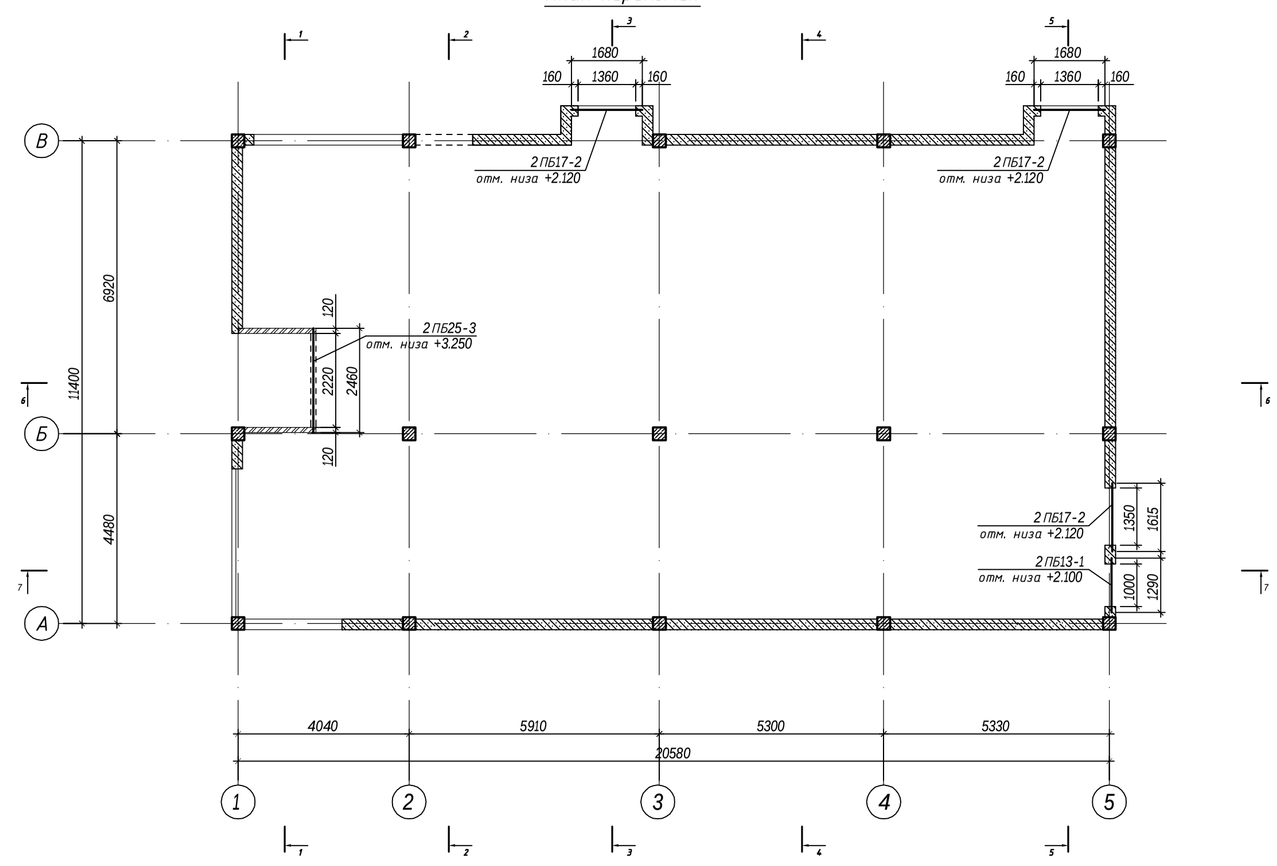

Ведомость сборных железобетонных перемычек

№ п.п.	Серия	Марка ж/б перегородки	Количество, шт	Длина, мм	Ширина, мм	Высота, мм	Масса ед., кг	Масса всего, кг
1	Перемычки брусковые серия	2ПБ13-1	4	1290	120	140	54	216
2		2ПБ17-2	6	1680	120	140	71	426
3		2ПБ25-3	2	2460	120	140	103	206
		Итого:	12					848

Кладочный план кровли

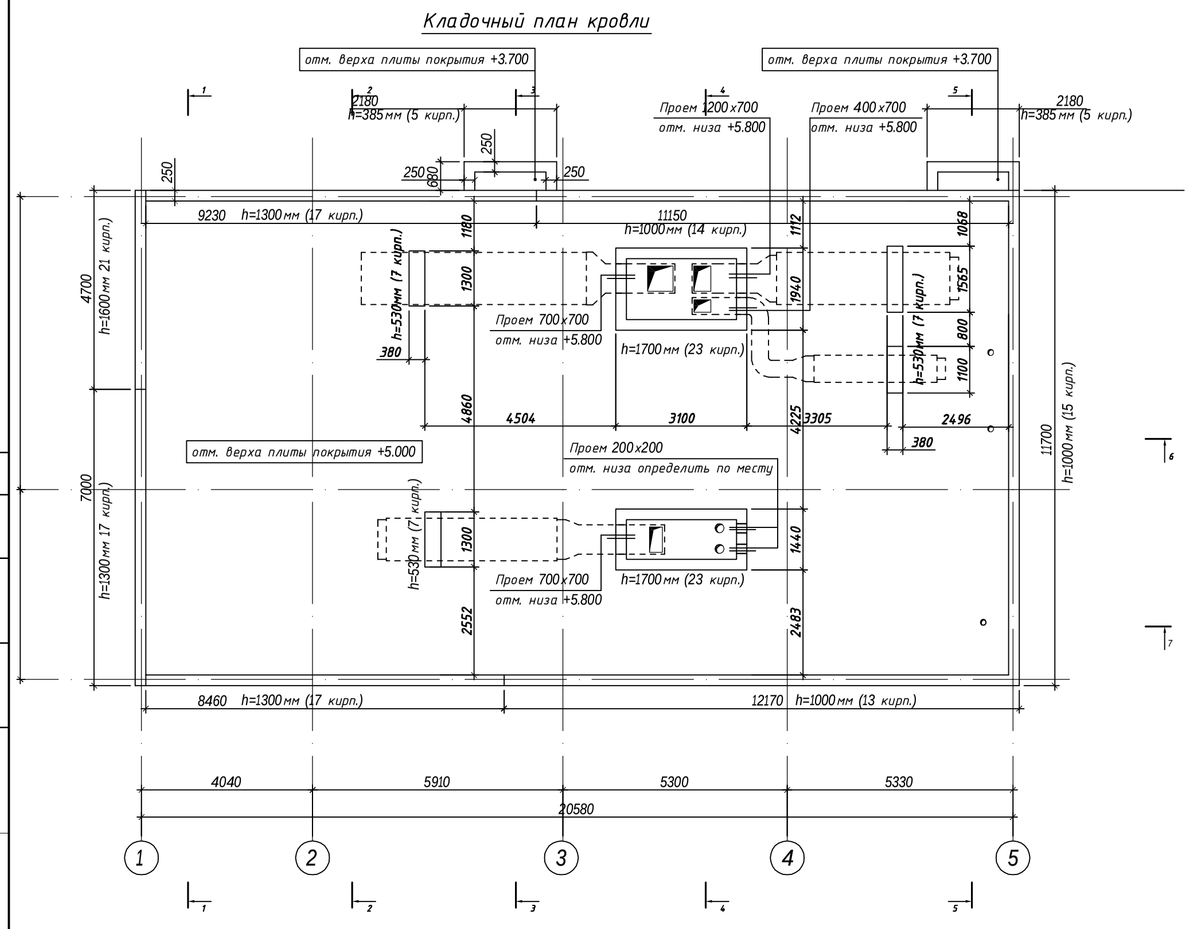

Ведомость объемов кладки наружных стен, тамбурных перегородок 1-го этажа и кладки на кровле

№ п.п.	Материал	Толщина	Высота, м	Длина, м	Площадь без вычета проемов, м.кв.	Площадь оконных и дверных проемов, м.кв.	Площадь за вычетом проемов м.кв.	Объем кладки кирпичных перегородок, м.куб.
1	2	3	4	5	6	7	8	9
	1 этаж							
1	Блок пенобетонный 200х300х600, D600 (B3,5), на цементно-песчаном растворе (М150)	200	4,55	20,64	93,91	4,20	89,71	17,94
2	Блок пенобетонный 200х300х600, D600 (B3,5), на цементно-песчаном растворе (М150)	200	4,45	10,80	48,06	2,84	45,23	9,05
3	Блок пенобетонный 200х300х600, D600 (B3,5), на цементно-песчаном растворе (М150)	200	3,65	12,31	44,93	3,59	41,34	8,27
4	Блок пенобетонный 100х300х600, D600 (B3,5), на цементно-песчаном растворе (М150)	100	3,35	19,46	65,19	36,76	28,43	2,84
5	Кирпич керамический пустотелый 250х120х65 (М150) на цементно-песчаном растворе (М150) с усилением каждого 3-го горизонтального шва кладочной сеткой 50х50х2мм	0,5 кирп. (120мм)	5,39	9,89	53,31	11,71	41,60	4,99
	Итого по 1-му этажу:							
	Объем пенобетонной кладки							38,10
	Объем кирпичной кладки							4,99
	Кровля							
1	Кирпич керамический пустотелый 250х120х65 (М150) на цементно-песчаном растворе (М150) с усилением каждого 3-го горизонтального шва кладочной сеткой 50х50х2мм	1 кирп. (250мм)	1,00	34,97	34,97	0,00	34,97	8,74
2	Кирпич керамический пустотелый 250х120х65 (М150) на цементно-песчаном растворе (М150) с усилением каждого 3-го горизонтального шва кладочной сеткой 50х50х2мм	1 кирп. (250мм)	1,30	25,00	32,49	0,00	32,49	8,12
3	Кирпич керамический пустотелый 250х120х65 (М150) на цементно-песчаном растворе (М150) с усилением каждого 3-го горизонтального шва кладочной сеткой 50х50х2мм	1 кирп. (250мм)	1,60	4,70	7,52	0,00	7,52	1,88
4	Кирпич керамический пустотелый 250х120х65 (М150) на цементно-песчаном растворе (М150) с усилением каждого 3-го горизонтального шва кладочной сеткой 50х50х2мм	1 кирп. (250мм)	0,39	7,08	2,73	1,67	1,06	0,26
	Итого по кровле:							
	Объем кирпичной кладки							19,01

Условные обозначения типов стен и перегородок

№п.п.	Обозначение на чертеже	Описание	Примечания
1	250	Кладка из газобетонных блоков на всю высоту этажа. Габариты блока - 250(b)х300(h)х600(l)мм Марка - D600 Прочность на сжатие - В 5,0 кгс/см²	Высоту кладки - см. кладочный план и кладочные фасады (л. 2)
2	250	Кладка из газобетонных блоков под витражами. Габариты блока - 250(b)х300(h)х600(l)мм Марка - D600 Прочность на сжатие - В 5,0 кгс/см²	Высоту кладки - см. кладочный план и кладочные фасады (л. 2)
3	100	Кладка из газобет. блоков под витражами и окнами. Габариты блока - 100(b)х300(h)х600(l)мм Марка - D600 Прочность на сжатие - В 5,0 кгс/см²	Высоту кладки - см. кладочный план и кладочные фасады (л. 2)
4	250	Кладка из керамического пустотного кирпича. Толщина кладки - 250 мм (1 кирпич) Марка кирпича по прочности - М 150 Марка цементно-песчаного раствора - М 150	Высоту кладки - см. кладочный план и кладочные фасады (л. 2). Кладку вести с усилением каждого 3-го горизонтального шва кладочной сеткой 50х50х2мм
5	120	Кладка из керамического пустотного кирпича. Толщина кладки - 120 мм (1/2 кирпича) Марка кирпича по прочности - М 150 Марка цементно-песчаного раствора - М 150	Высоту кладки - см. кладочный план и кладочные фасады (л. 2). Кладку вести с усилением каждого 3-го горизонтального шва кладочной сеткой 50х50х2мм

Согласовано

Взам. инв. №

Подпись и дата

Инв. № подл.

Изм.	Кол.уч.	Лист	№ док.	Подпись	Дата
ГИП		Николаев			
Разработал		Будилов			
Провер.		Коломейцев			

20/11-ПР. №54. АР

Наименование: Ресторан KFC FSDT 5.0 Optima Островцы
Адрес: МО, Раменский район, с/п Островецкое

Архитектурные решения

Стадия	Лист	Листов
П	2	

Кладочные планы, План перемычек
М 1:100

ООО "Проект АТ"

Формат А1

План устройства навесных вентилируемых фасадов

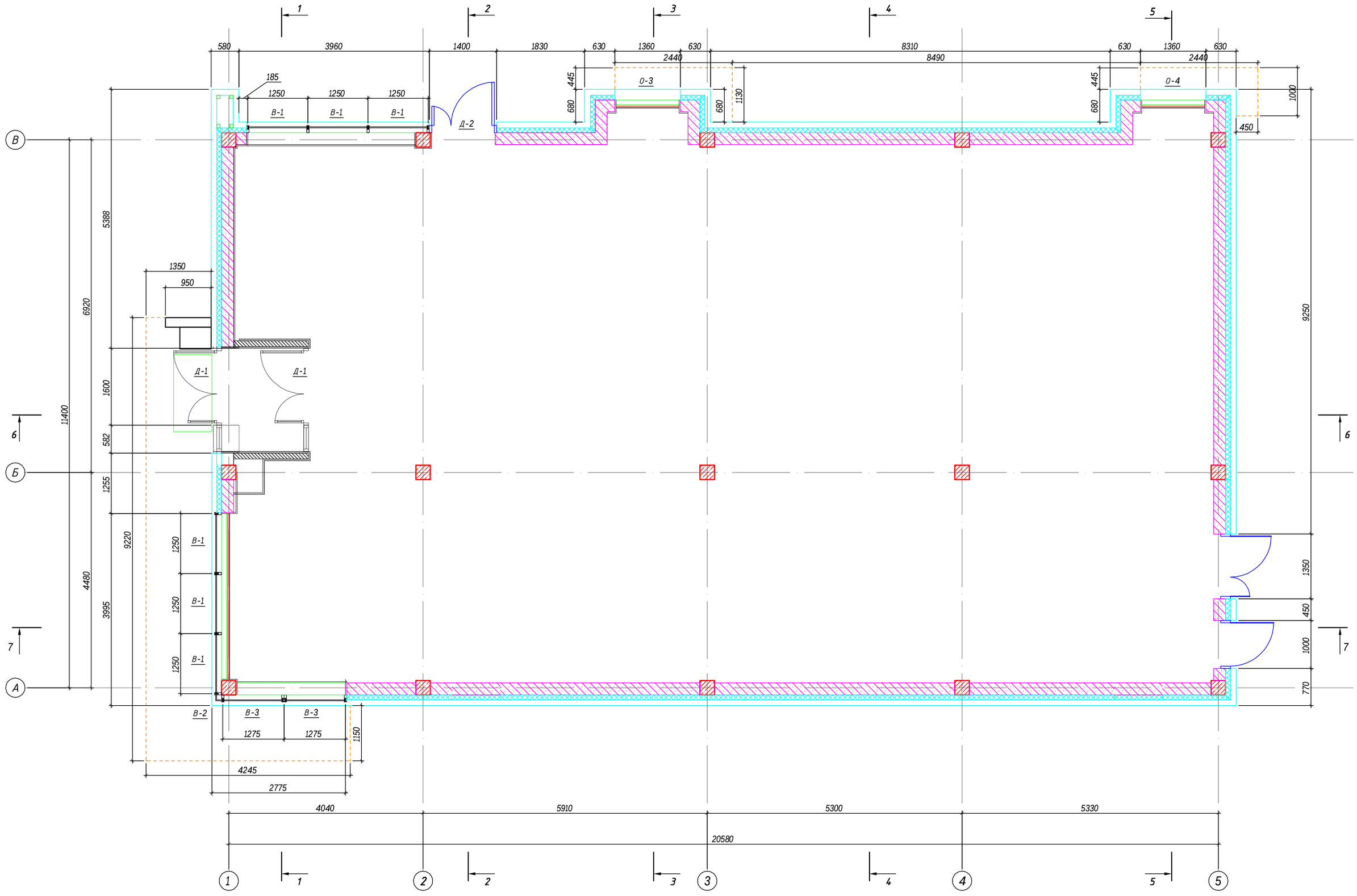

Примыкание к парапету

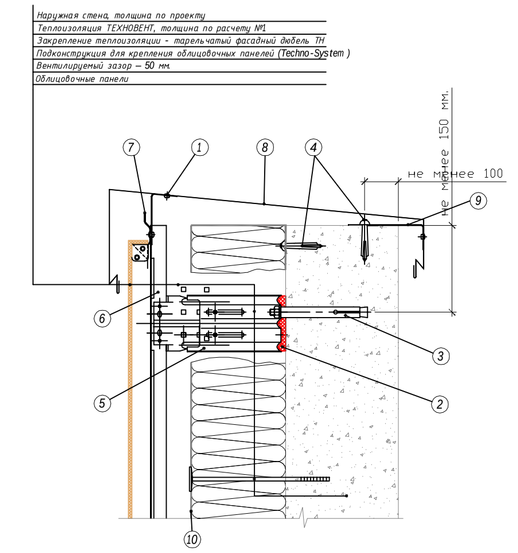

Наименование материала
(1) Заклепка К4, 8х10
(2) Прокладка под кронштейн (терморазрыв)
(3) Анкерный болт М10 с гайкой или Фасадный дюбель
(4) Дюбель-гвоздь 6,3х50 с шагом 600 мм.
(5) Кронштейн несущий с подвижной планкой
(6) Профиль несущий Т-образный
(7) Крепитель кассет верхний
(8) Фартук из оцинкованной стали НП-1
(9) Планка (отсечка) противопожарная
(10) Супердиффузионная пленка ТехноНИКОЛЬ

* материал "Супердиффузионная пленка ТехноНИКОЛЬ" рекомендуется применять только в краевых зонах, т.к. плиты ТЕХНОВЕНТ не требуют дополнительной защиты.

Ведомость типов устройства наружных стен

№ слоя	Наименование слоя материала	Толщина слоя, мм	Примечания
Стена Тип-1.1 (цоколь)			
1	Керамогранитная фасадная плитка	15	
2	Кладка из керамического кирпича	120	
3	Экструзионный пенополистирол ТехноНИКОЛЬ XPS Carbon prof 300	50	
4	Техноэласт ЭПП в 2 слоя	8	
5	Праймер ТехноНИКОЛЬ №01	1	
6	Кладка из пенобетонных блоков	200	
	Итого:	394	
Стена Тип-1.2 (цоколь)			
1	Керамогранитная фасадная плитка	15	
2	Кладка из керамического кирпича	120	
3	Экструзионный пенополистирол ТехноНИКОЛЬ XPS Carbon prof 300	50	
4	Техноэласт ЭПП в 2 слоя	8	
5	Праймер ТехноНИКОЛЬ №01	1	
6	Кладка из пенобетонных блоков	100	
	Итого:	294	
Стена Тип-2.1			
1	Наружные облицовочные панели вентфасада	50	
2	Вентилируемый зазор	50	
3	Подконструкция для крепления облицовочных панелей (Techno-System)		
4	Закрепление теплоизоляции – тарельчатый фасадный дюбель ТН		
5	Теплоизоляция ТЕХНОВЕНТ	100	
6	Кладка из пенобетонных блоков	200	
	Итого:	400	
Стена Тип-2.2			
1	Наружные облицовочные панели вентфасада	50	
2	Вентилируемый зазор	50	
3	Подконструкция для крепления облицовочных панелей (Techno-System)		
4	Закрепление теплоизоляции – тарельчатый фасадный дюбель ТН		
5	Теплоизоляция ТЕХНОВЕНТ	100	
6	Железобетонный каркас здания	300	
	Итого:	500	

Расположение слоев фасадной системы

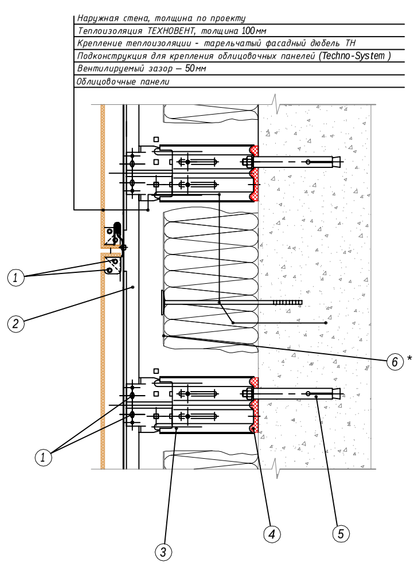

Наименование материала
(1) Заклепка К4, 8х10
(2) Профиль несущий Т-образный
(3) Кронштейн несущий с подвижной планкой
(4) Прокладка под кронштейн (терморазрыв)
(5) Анкерный болт М10 с гайкой или Фасадный дюбель
(6) Супердиффузионная пленка ТехноНИКОЛЬ

* материал "Супердиффузионная пленка ТехноНИКОЛЬ" рекомендуется применять только в краевых зонах, т.к. плиты ТЕХНОВЕНТ не требуют дополнительной защиты.

Узел примыкания вентфасада к цоколю

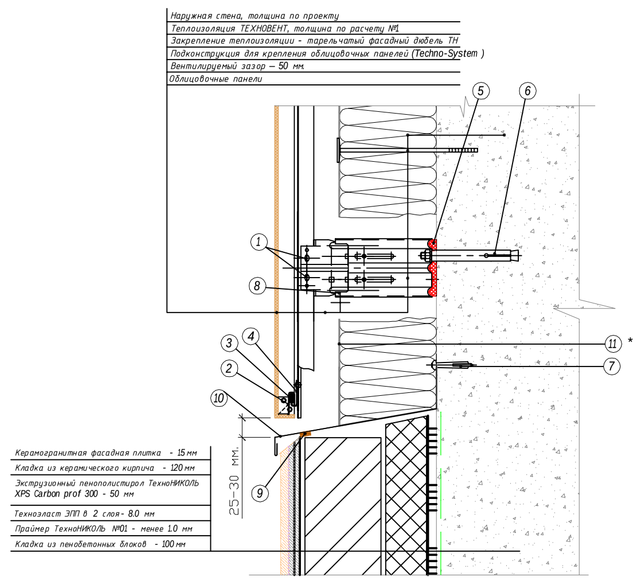

Наименование материала
(1) Заклепка К4, 8х10
(2) Крепитель кассет нижний
(3) Прокладка крепителя кассет
(4) Крепитель кассет стартовый
(5) Прокладка под кронштейн (терморазрыв)
(6) Анкерный болт М10 с гайкой или Фасадный дюбель
(7) Дюбель-гвоздь 6,3х50 с шагом 600 мм.
(8) Кронштейн несущий с подвижной планкой
(9) Компенсирующая лента
(10) Элемент отделки цоколя НЦ-1
(11) Супердиффузионная пленка ТехноНИКОЛЬ

Согласовано

Взам. инв. №

Подпись и дата

Инв. № подл.

Изм.	Кол.уч.	Лист	№ док.	Подпись	Дата
ГИП	Николаев				
Разработал	Будилов				
Провер.	Колонейцев				

20/11-ПР. №54. АР

Наименование: Ресторан KFC FSDT 5.0 Optima Островцы
Адрес: МО, Раменский район, с/п Островецкое

Архитектурные решения	Стадия	Лист	Листов
	П	3	
План устройства навесных вентилируемых фасадов М 1:100	ООО "Проект АТ"		

Формат А1

Номер	Наименование	Площадь, м2
1	Коридор	
2	Раздевалка	*3,1*
3	Сан. узел для персонала	*1,4*
4	Офис	*3,2*
4.1	LZ	
5	Холодильная камера для овощей	*3,6*
5.1	Морозильная камера	*4*
5.2	Холодильная камера для курицы	*4,1*
6	Склад сухих продуктов	*5*
7	МОП кухни	*1,2*
8	Моечная кухонной посуды и инвентаря	*4*
9	Горячий цех и панировка	
10	Раздаточная	
11	Окно оплаты заказа	*2,5*
12	Окно выдачи заказа	
13	Зона приема заказа	
14	Зона выдачи заказа	
	Общая площадь технологии	117
15	Тех. помещение	*5,31*
16	Зал для гостей	*83,34*
16.1	Тамбур главного входа	*3,74*
17	МОП зала	*2,06*
18	WC для МГН	*4,51*
18.1	WC для гостей	*1,48*
18.2	WC для гостей	*1,51*
	Общая площадь	219

- Роль-ставни
- Антресольные полки за меню . Принципиальную конструкцию замков см. "Графические приложения "
- Рама без полки за меню
- газовый баллон
- пивная бочка (кега)
- для жира

План помещений, технологического оборудования и мебели

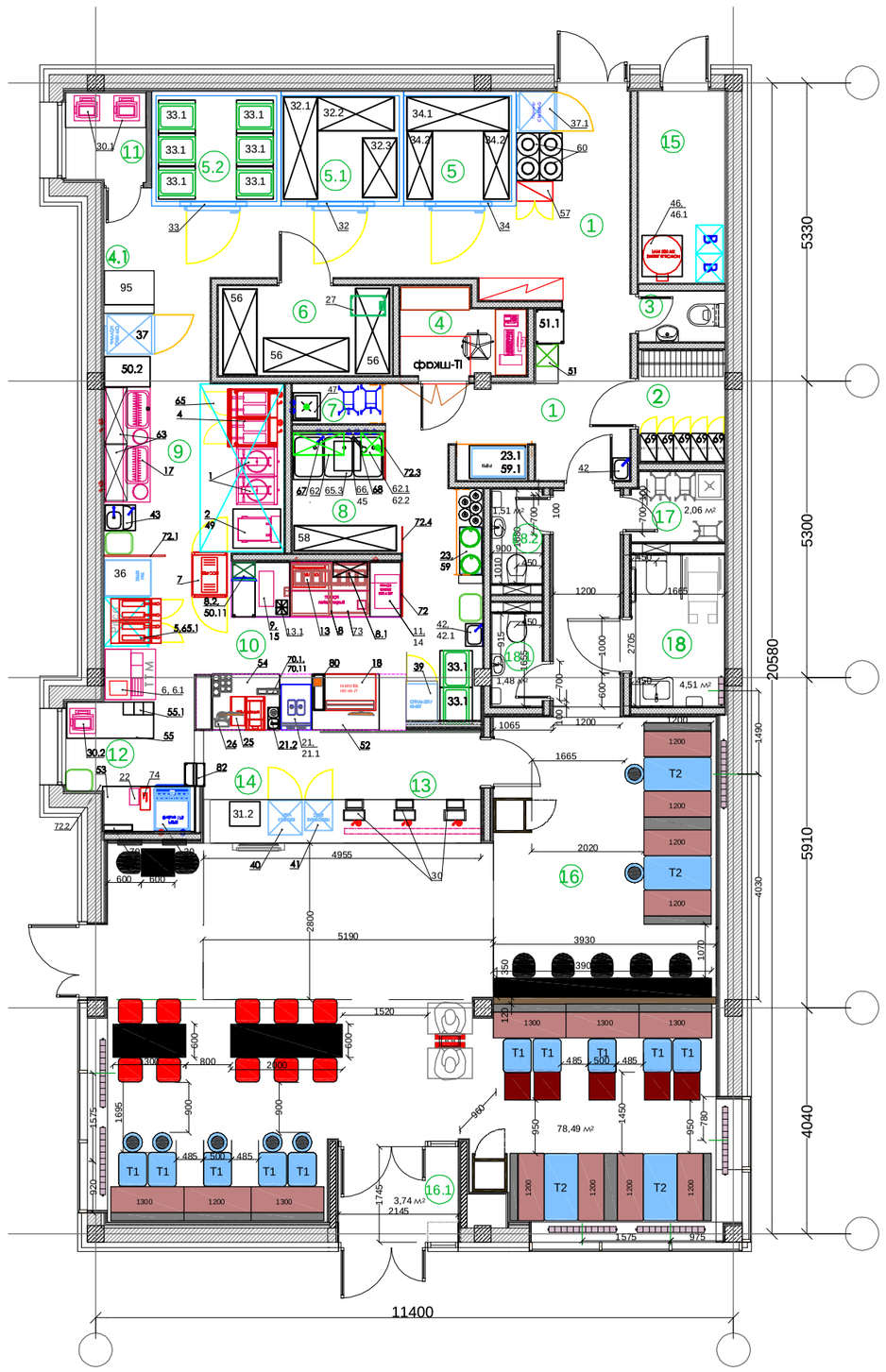

План потолков гостевой зоны

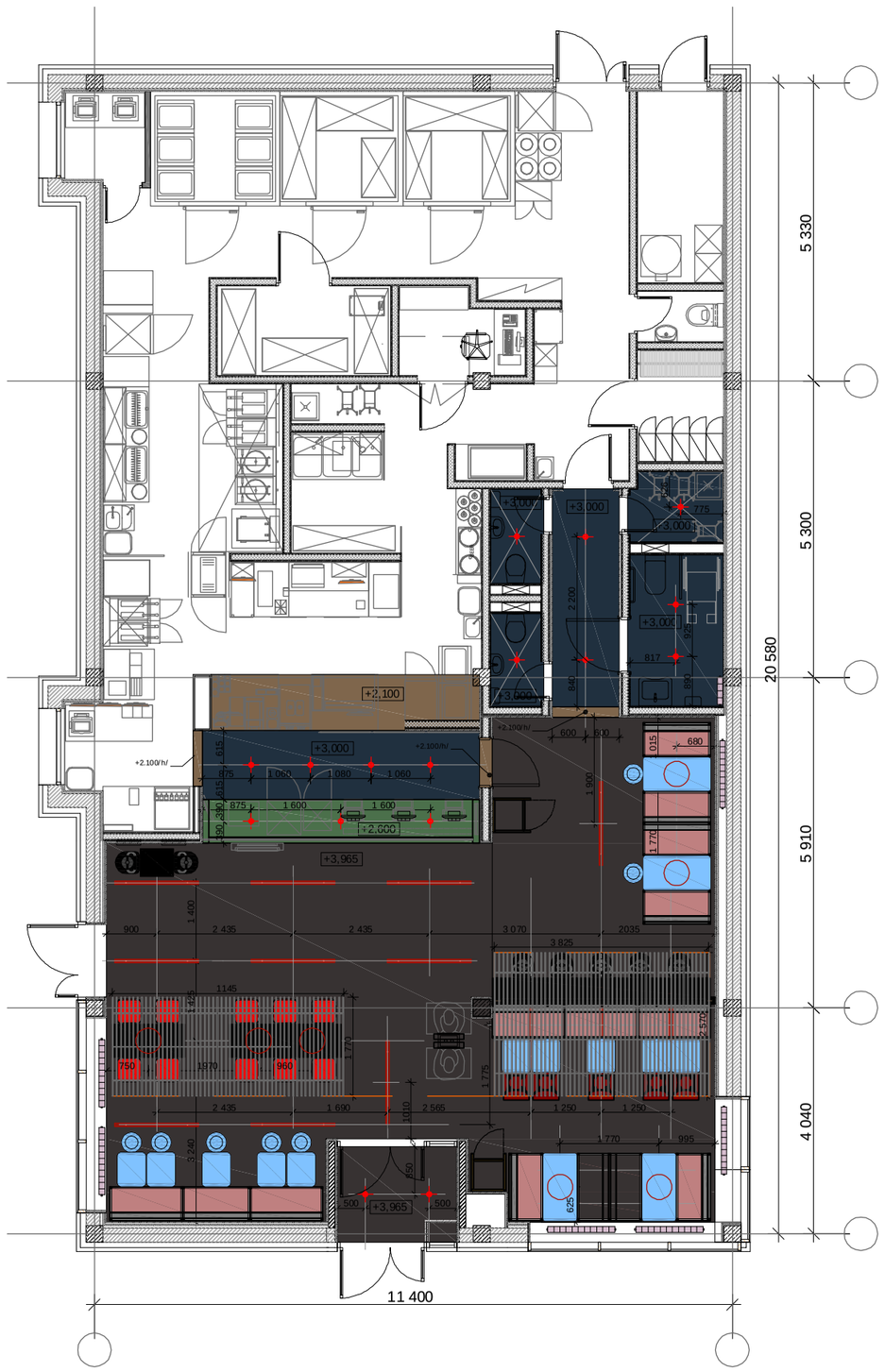

Согласовано

Взам. инв. №

Подпись и дата

Инв. № подл.

Изм.	Кол.уч.	Лист	№ док.	Подпись	Дата
ГИП		Николаев			
Разработал		Будилов			
Провер.		Коломейцев			

20/11-ПР. №54. АР

Наименование: Ресторан KFC FSDT 5.0 Optima Островцы
Адрес: МО, Раменский район, с/п Островецкое

Стадия	Лист	Листов
П	4	

Архитектурные решения

План помещений, технологического оборудования и мебели.
План потолков гостевой зоны
М 1:100

ООО "Проект АТ"

Формат А2

Схема переплета витража В-1

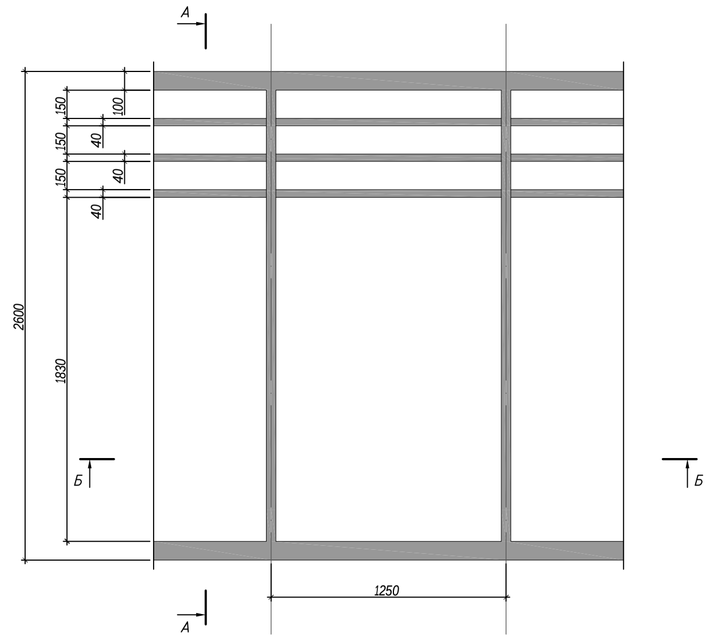

Сечение А-А

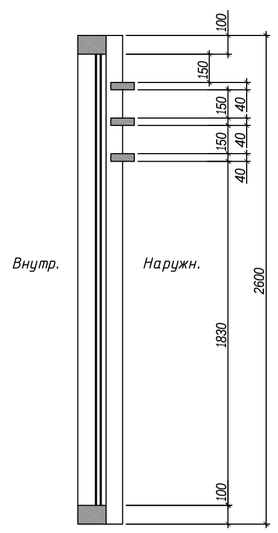

В-2. Доборный элемент витража

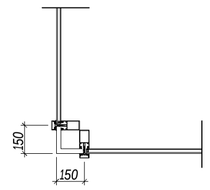

Схема переплета витража В-3

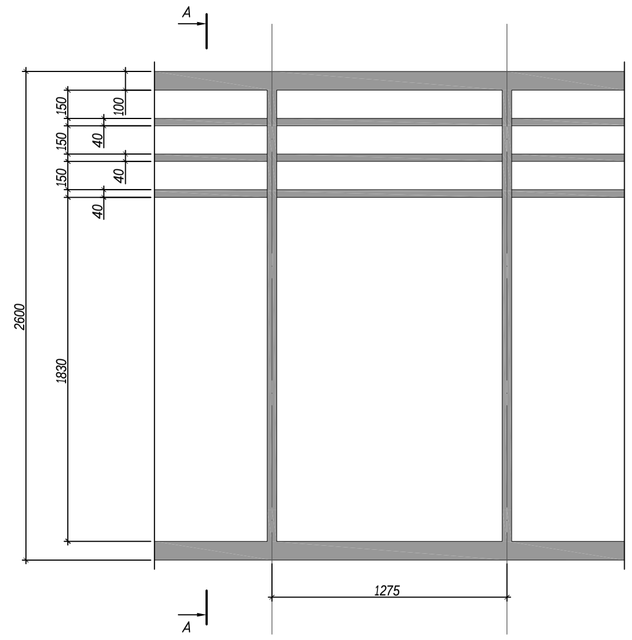

Стеклопакет: 2 стекла (1 камера)
Тип открывания: глухое
Количество: 13 шт.

Сечение Б-Б



Сечение Б-Б



Схема переплета входной двери Д-1

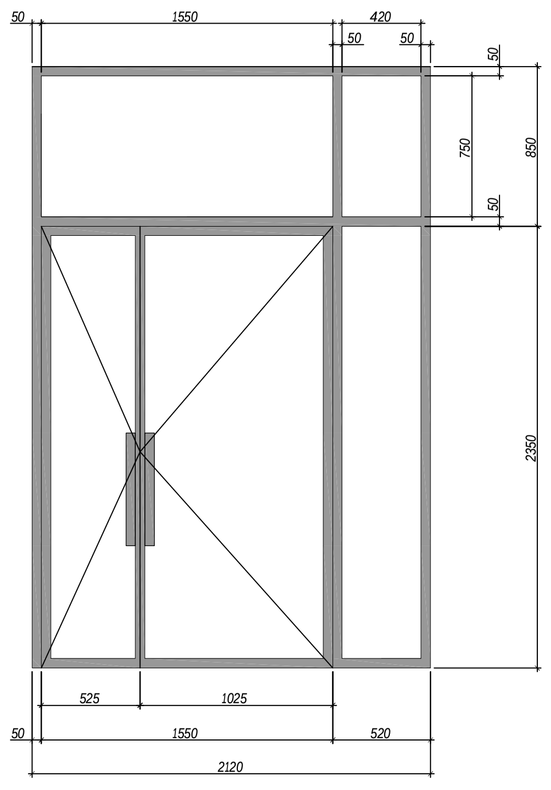

Примечания:

1. Ведомость дверей см. лист №____
2. Количество: 2 шт.

Схема переплета входной двери Д-2

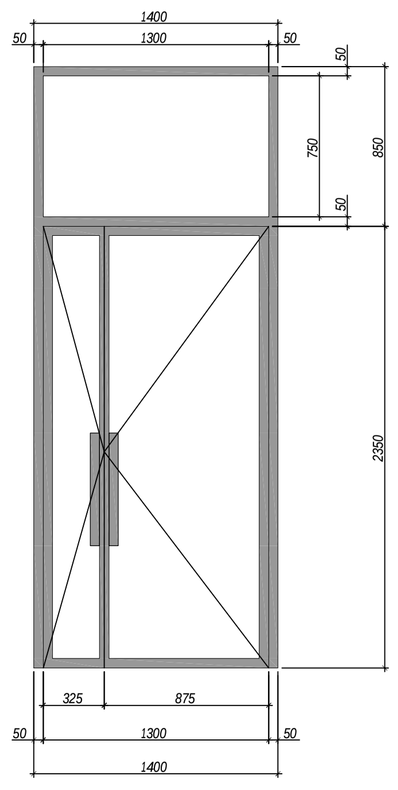

Примечания:

1. Ведомость дверей см. лист №____
2. Количество: 2 шт.

Схема переплета окна О-1

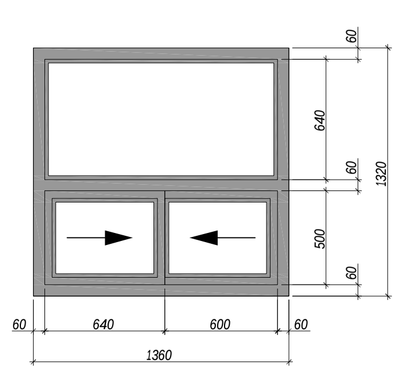

Стеклопакет: 2 стекла (1 камера)
Тип открывания: раздвижное
Количество: 1 шт.

Схема переплета окна О-2

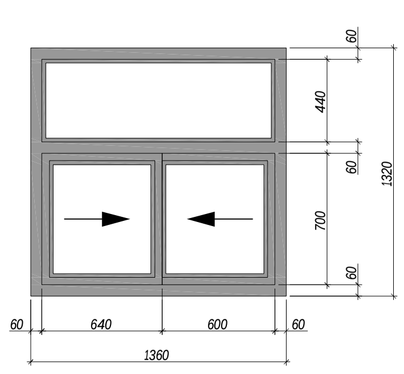

Стеклопакет: 2 стекла (1 камера)
Тип открывания: раздвижное
Количество: 1 шт.

Ведомость витражей и окон

№ пп.	Обозначение окна	Размеры по проему, мм	Количество створок, шт	Количество камер в стеклопакете, шт	Материал оконного переплета	Количество, шт
1	В-1	1250(b)x2600(h)	–	1	Теплый алюминий	6
2	В-2			1	Теплый алюминий	1
3	В-3	1275(b)x2600(h)	–	1	Теплый алюминий	2
3	О-1	1200(b)x600(h)	–	1	Теплый алюминий	1
4	О-2	2300(b)x600(h)	–	1	Теплый алюминий	1

Примечания:

Несущие элементы и переплеты витражей, оконные переплеты, двери.
Цвет - RAL 9007.

Формула стеклопакета для окон и дверей отличных от "О-1" и "О-2" СПО (32мм) 6мм ЗАКАЛЕННОЕ нейтральное по цвету (марка выбирается для каждого объекта индивидуально в зависимости от наличия производств стекол) - теплая алюминиевая рамка 18мм с заполнением камеры аргоном (Ar) - 4.4.1 (ТРИПЛЕКС) мультифункциональное стекло с тепло сберегающими и солнцезащитными свойствами (MF) нейтральное по цвету (марка выбирается для каждого объекта индивидуально в зависимости от наличия производств стекол) - пленка А1

Согласовано

Взам. инв. №

Подпись и дата

Инв. № подл.

Изм.	Колич.	Лист	№ док.	Подпись	Дата
ГИП		Николаев			
Разработал		Будилов			
Провер.		Колонейцев			

20/11-ПР. №54. АР

Наименование: Ресторан KFC FSDT 5.0 Optima Островцы
Адрес: МО, Раменский район, с/п Островецкое

Архитектурные решения

Стадия	Лист	Листов
П	5	

Ведомость заполнения окон и наружных дверей Схемы переплетов (М 1:20)

ООО "Проект АТ"

Формат А1

Верхний узел примыкания системы фасадного остекления ALT F50 к конструкции стены

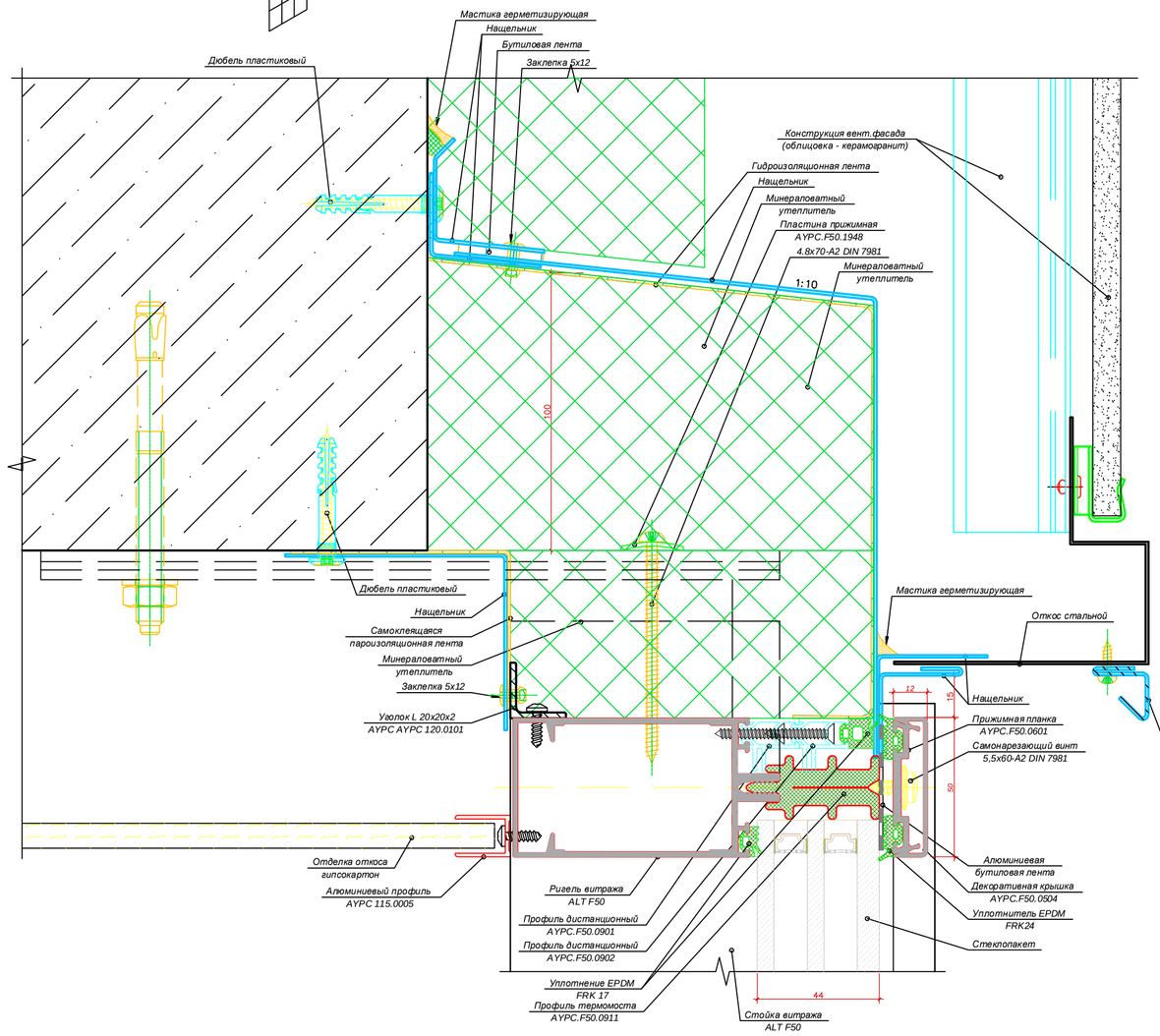

Боковой узел примыкания системы фасадного остекления ALT F50 к конструкции стены

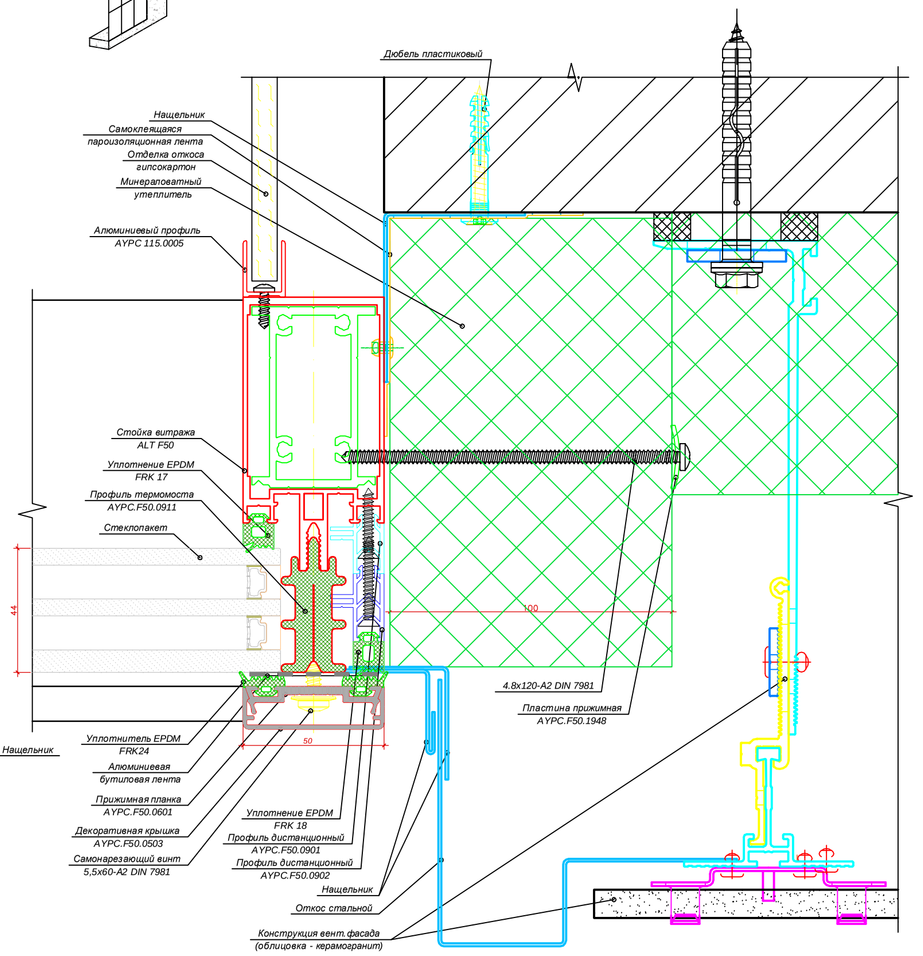

Нижний узел примыкания системы фасадного остекления ALT F50 к конструкции стены (узел витражей)

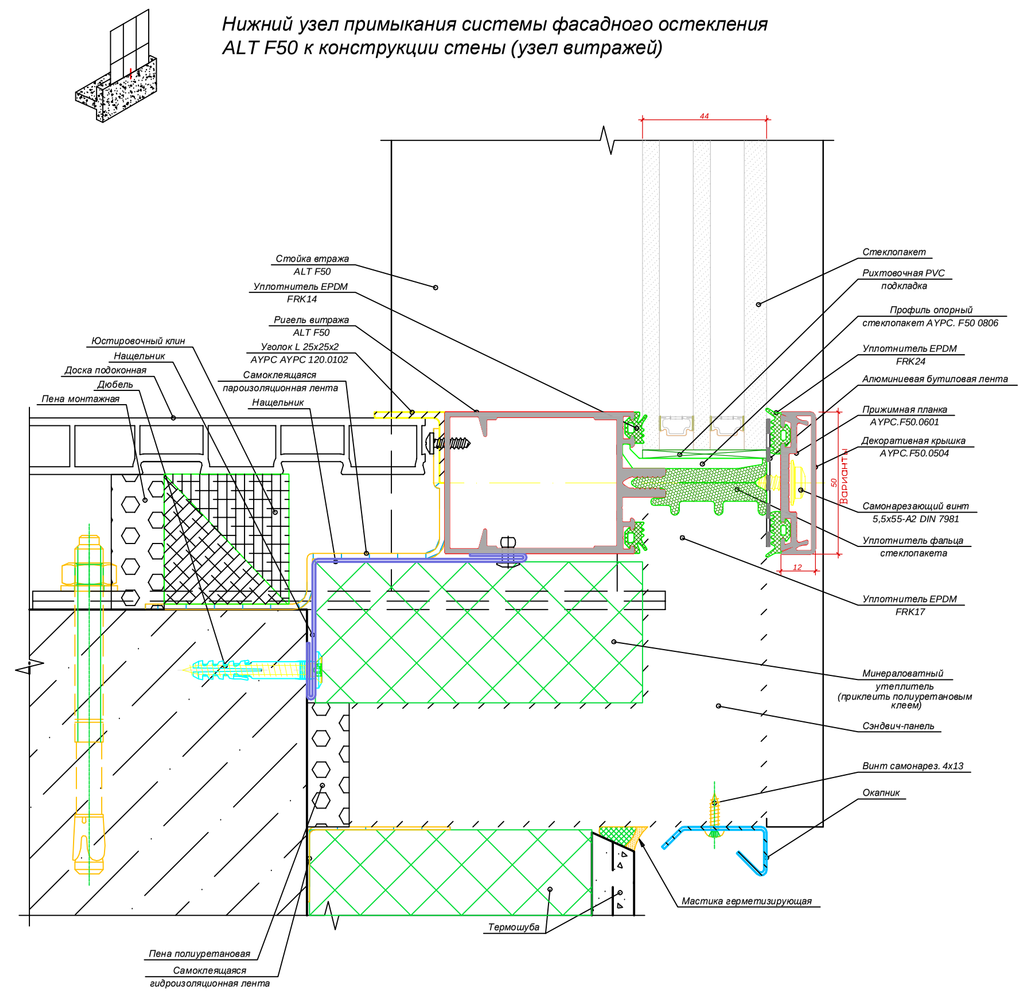

Угловой узел системы фасадного остекления ALT F50

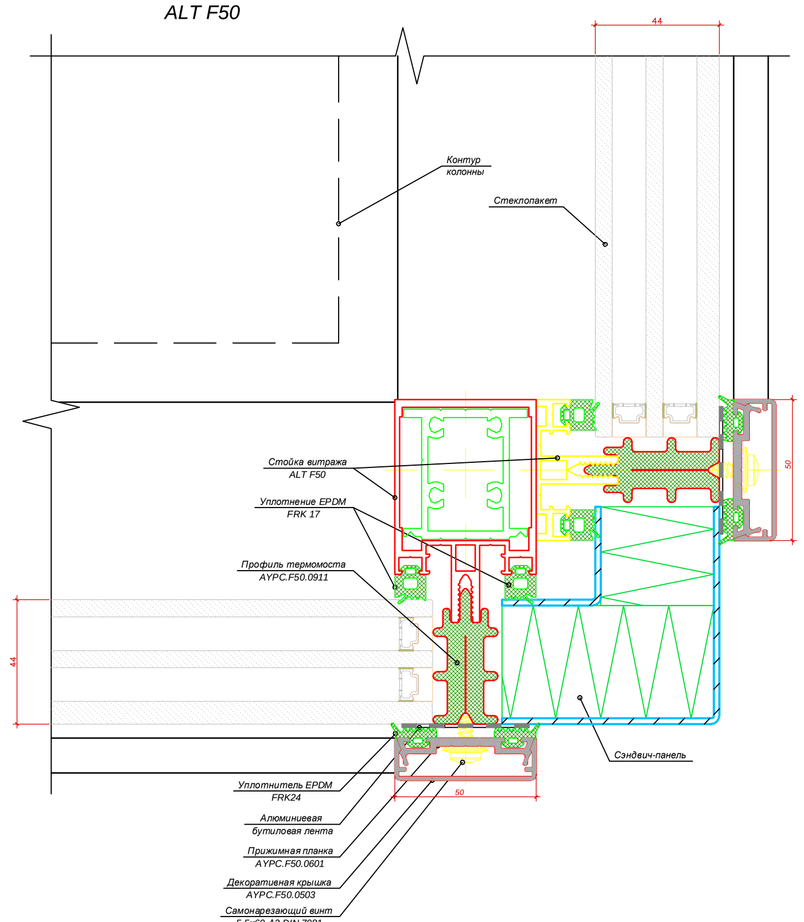

Нижний узел примыкания системы фасадного остекления ALT F50 к конструкции стены (узел окон)

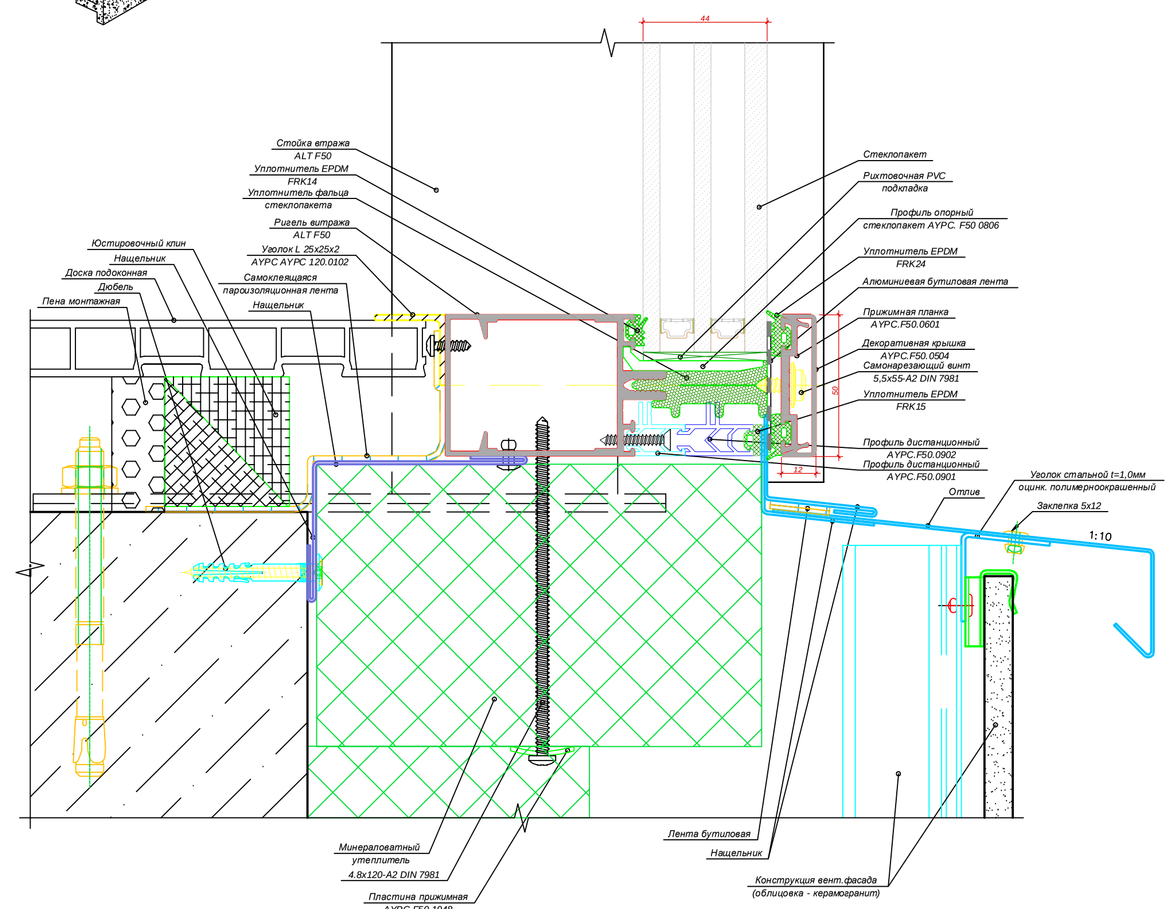

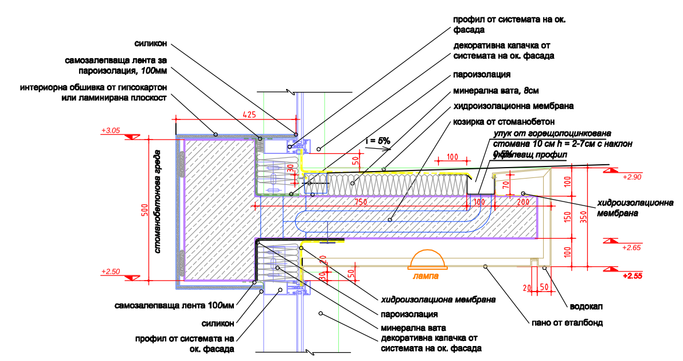

Ф2
ДЕТАЙЛ ЗА ОФОРМЯНЕ НА КОЗИРКА ПРИ ГЛАВЕН ВХОД
ВЕРТИКАЛЕН РАЗРЕЗ
М 1:10

						20/11-ПР. №54. АР	
						Наименование: Ресторан KFC FSDT 5.0 Optima Островцы Адрес: МО, Раменский район, с/п Островцекое	
Изм.	Колич.	Лист	№ док.	Подпись	Дата		
ГИП		Николаев				Архитектурные решения	Стадия: П; Лист: 6; Листов:
Разработал		Будилов					
Провер.		Колонейцев				Узлы устройства витражных конструкций М 1:100	ООО "Проект АТ"

Согласовано

Взам. инв. №

Подпись и дата

Инв. № подл.

Формат А1

Конструктивный фасад в осях В-А

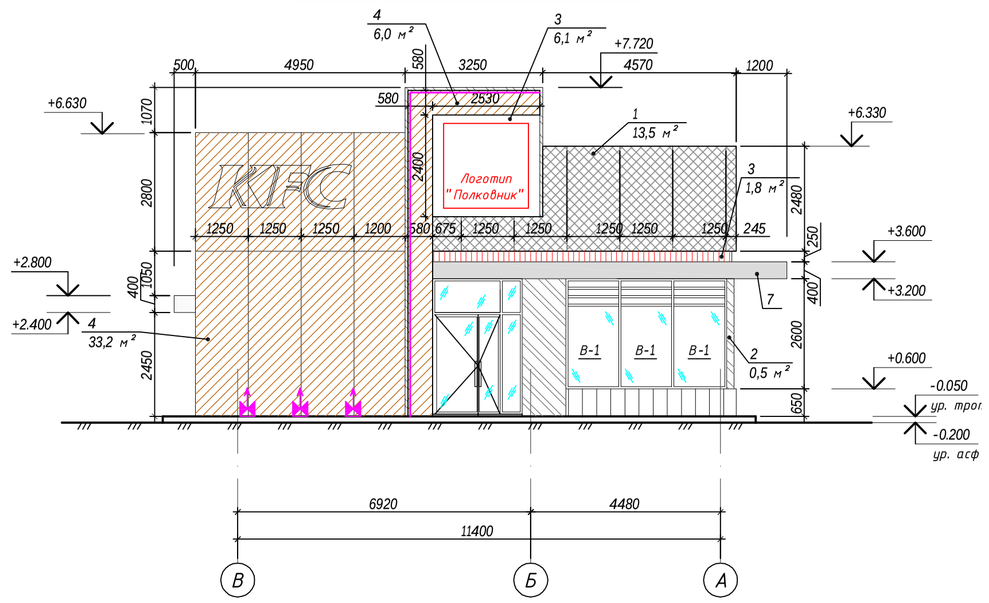

Конструктивный фасад в осях 5-1

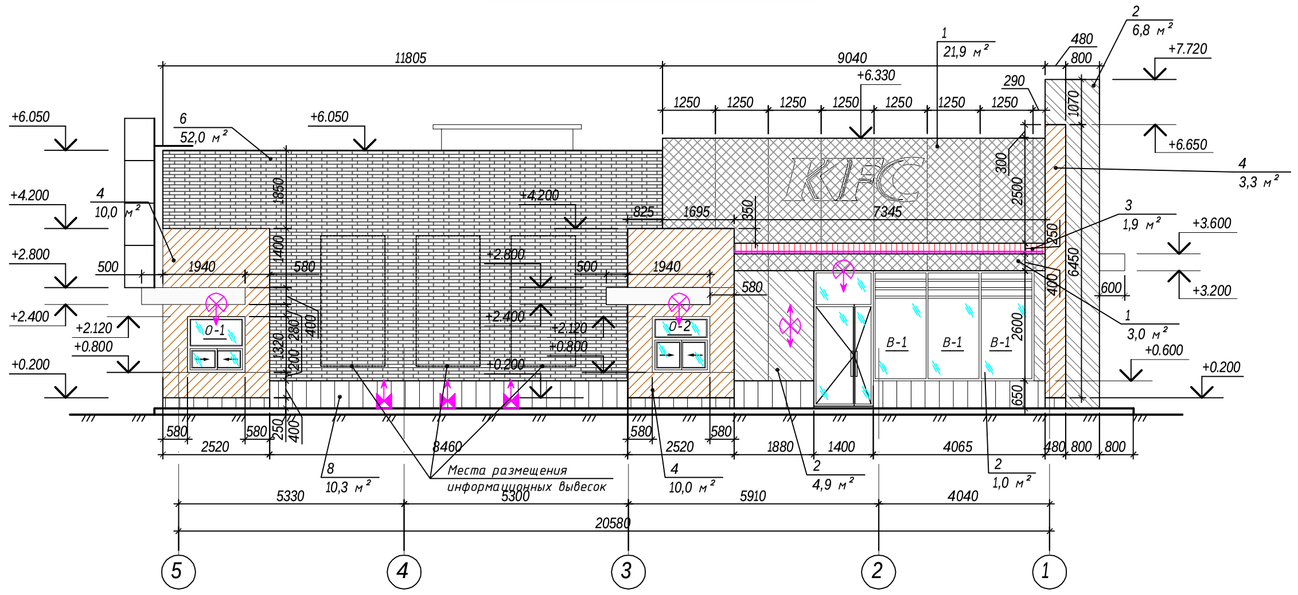

Ведомость светильников декоративной подсветки фасадов

№ п.п.	Условное обозначение	Внешний вид (эскиз)	Наименование	Марка
1		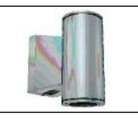	Светильник настенный уличный	NBU 80 LED silver 3000K
2			Светильник встраиваемый уличный	COMP 16 4000K
3			Светильник напольный уличный	GROUND R LED 25 4000K
4			LED лента светодиодная IP65 в алюминиевом профиле с матовым стеклом	ULS-5050-30LED + A1506 (551)

Конструктивный фасад в осях А-В

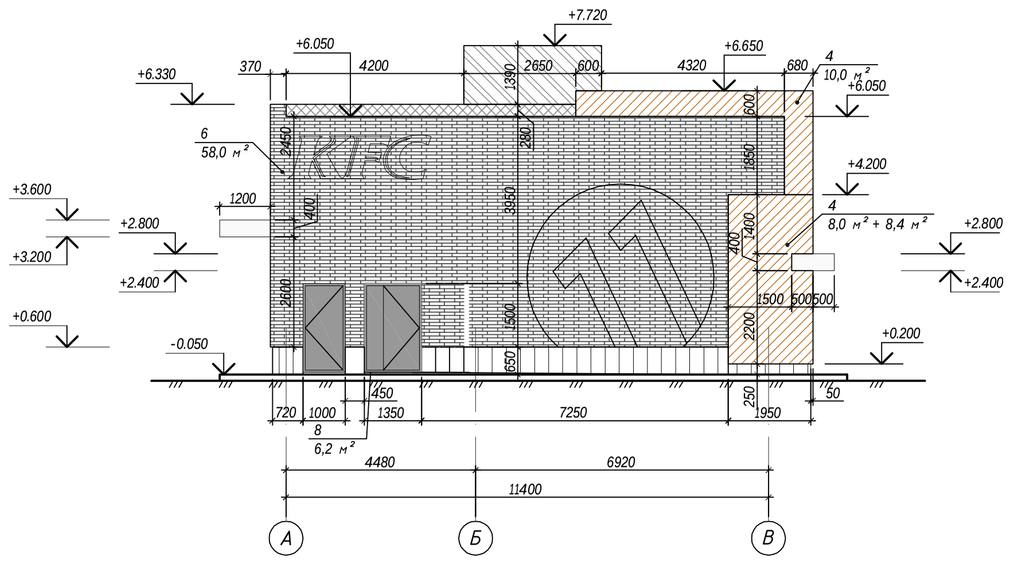

Конструктивный фасад в осях 1-5

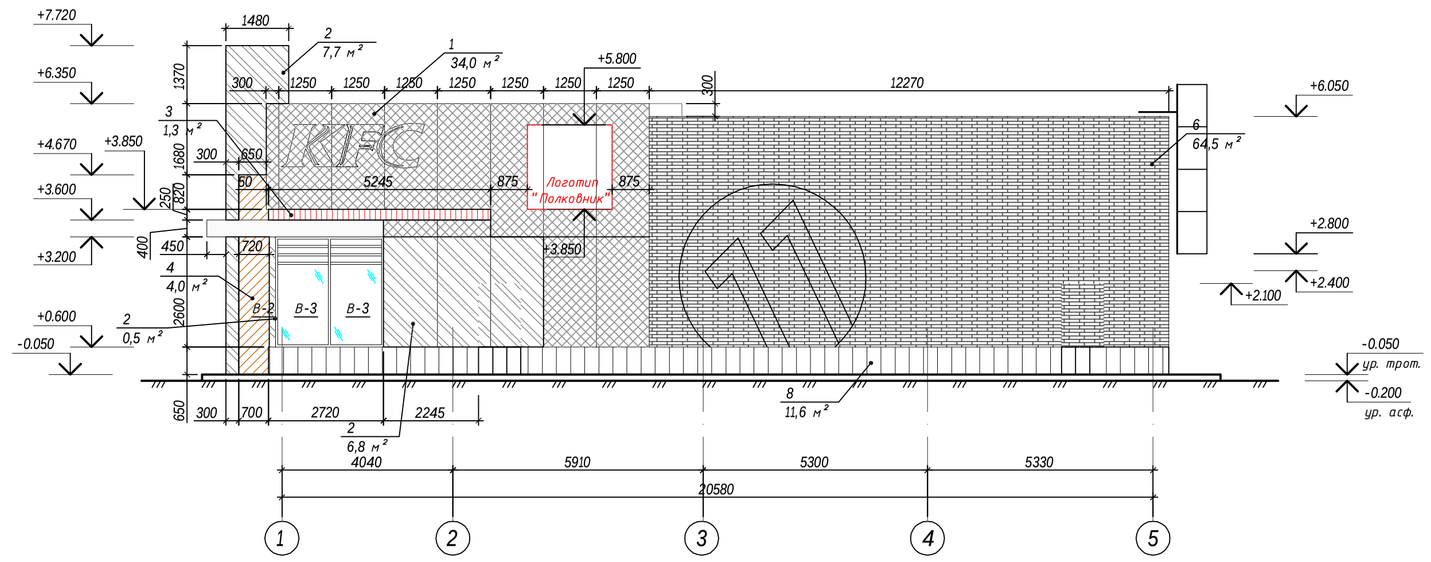

Сечение А-А

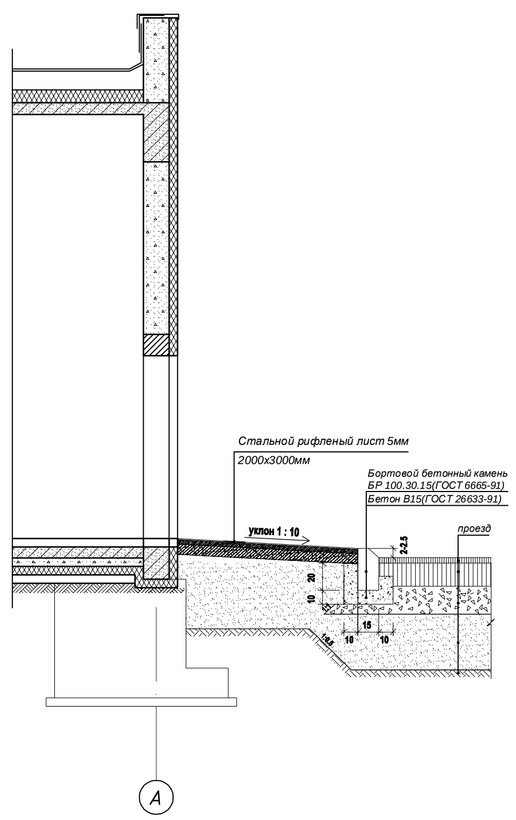

Сечение Б-Б

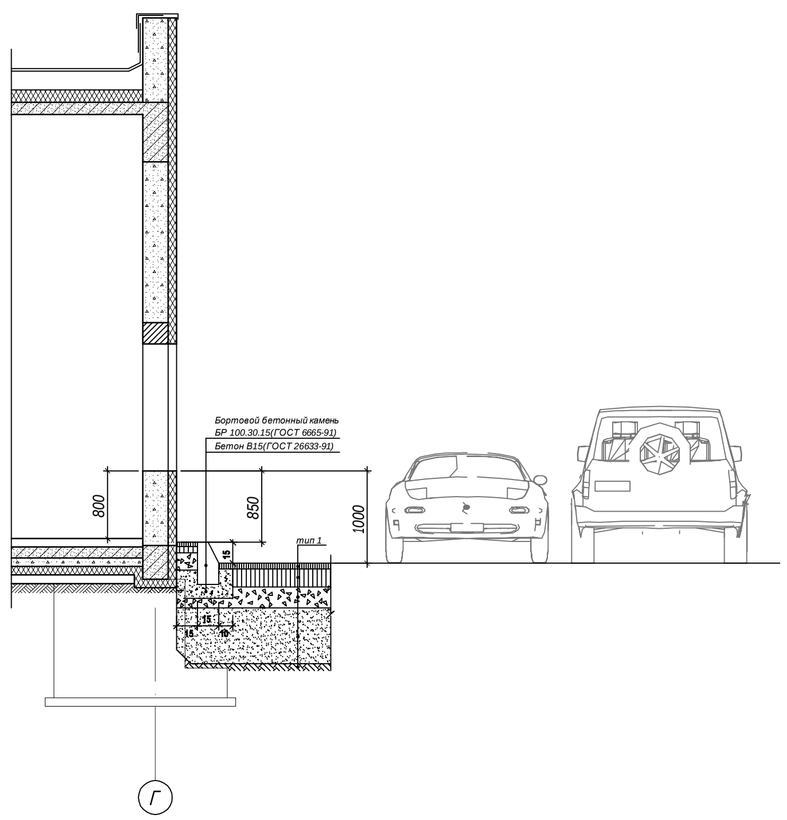

Ведомость отделочных материалов фасадов

№ п.п.	Эскиз	Наименование материала	RAL	Серия	Место установки	Площадь, м²
1		Металлические окрашенные панели по подсистеме	9006		Главный фасад	69,9
2		Металлические окрашенные панели по подсистеме	7024		Главный фасад	41,2
3		Композитные панели по подсистеме	3002	Bildex	Главный фасад	11,1
4		Навесные фасадные панели по подсистеме		SLOPLAST 9738 дуб	Главный фасад	92,9
5		Алюминиевые и металлические профили	9007		Несущие элементы и переплеты витражей, оконные переплеты, двери	
6		Фиброцементные панели по подсистеме		EPA 305F Нитиха	Второстепенные участки фасадов	174,5
7		Композитные панели по металлоконструкциям козырьков	9003	Bildex	Зашивка козырьков	29,6
8		Наружная настенная плитка из керамогранита			Отделка цоколя	31,1

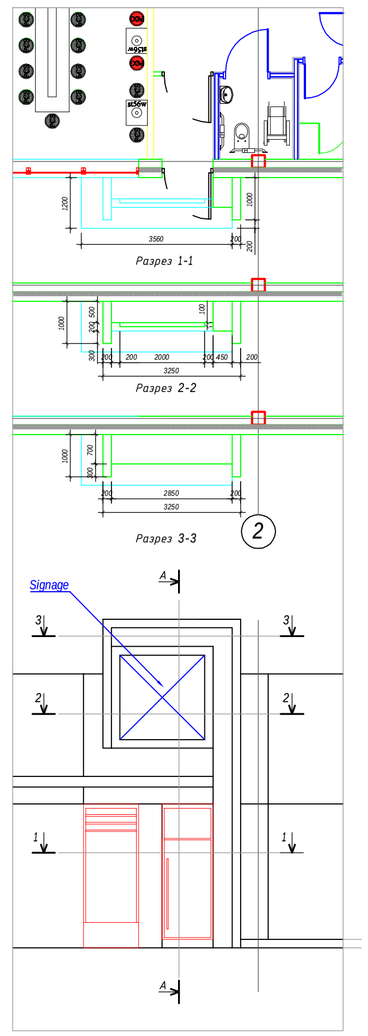

Согласовано

Взам. инв. №

Подпись и дата

Инв. № подл.

Изм.	Колуч.	Лист	№ док.	Подпись	Дата
ГИП		Николаев			
Разработал		Будилов			
Провер.		Коломейцев			

20/11-ПР. №54. АР

Наименование: Ресторан KFC FSDT 5.0 Optima Островцы
Адрес: МО, Раменский район, с/п Островецкое

Архитектурные решения	Стадия	Лист	Листов
	П	7	
Конструктивные фасады здания М 1:100	ООО "Проект АТ"		

Формат А1

Колористический фасад в осях В-А

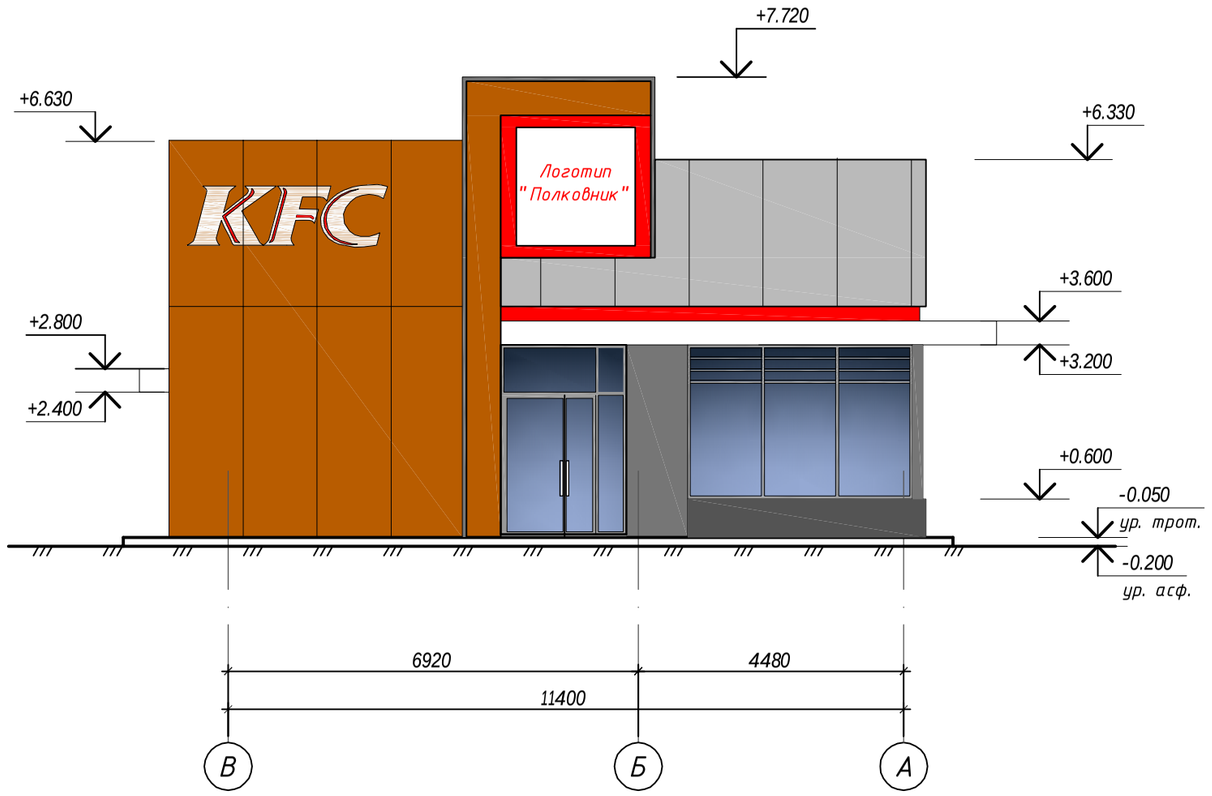

Колористический фасад в осях 5-1

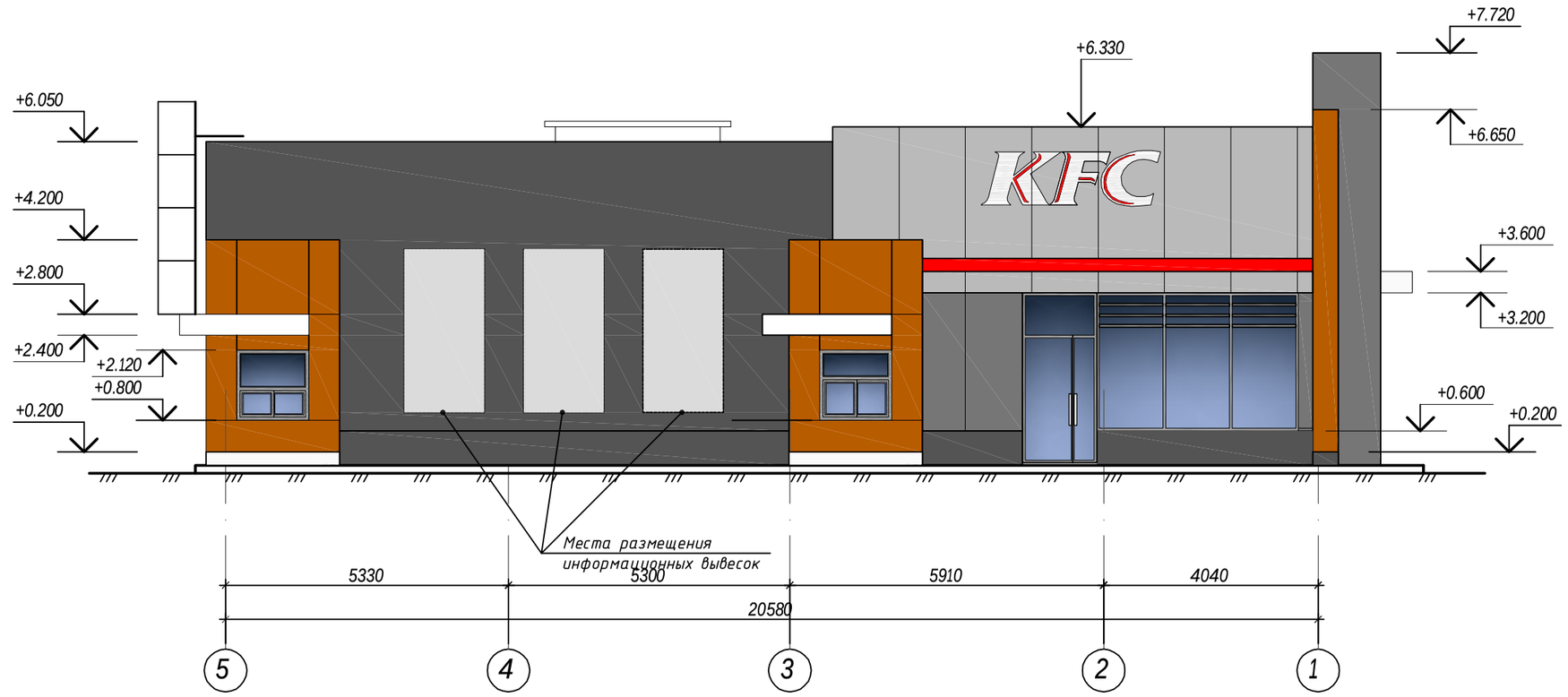

Колористический фасад в осях А-В

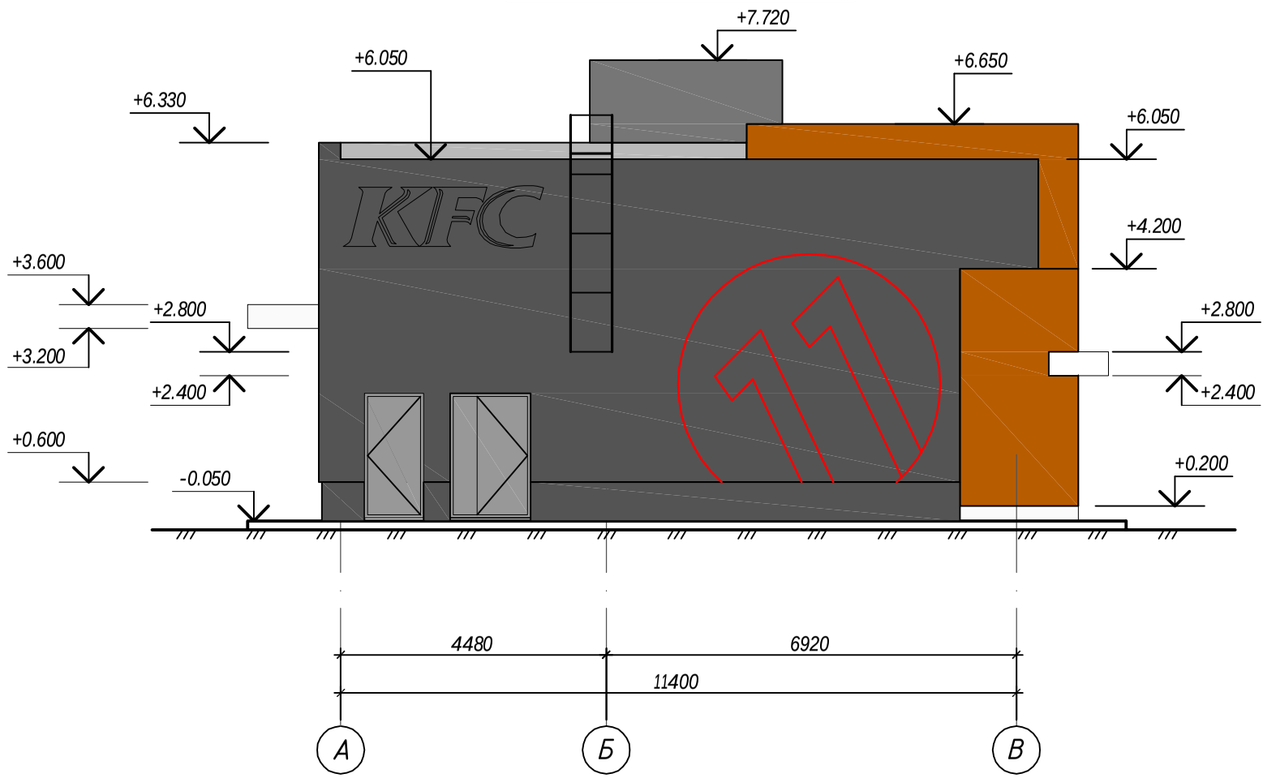

Колористический фасад в осях 1-5

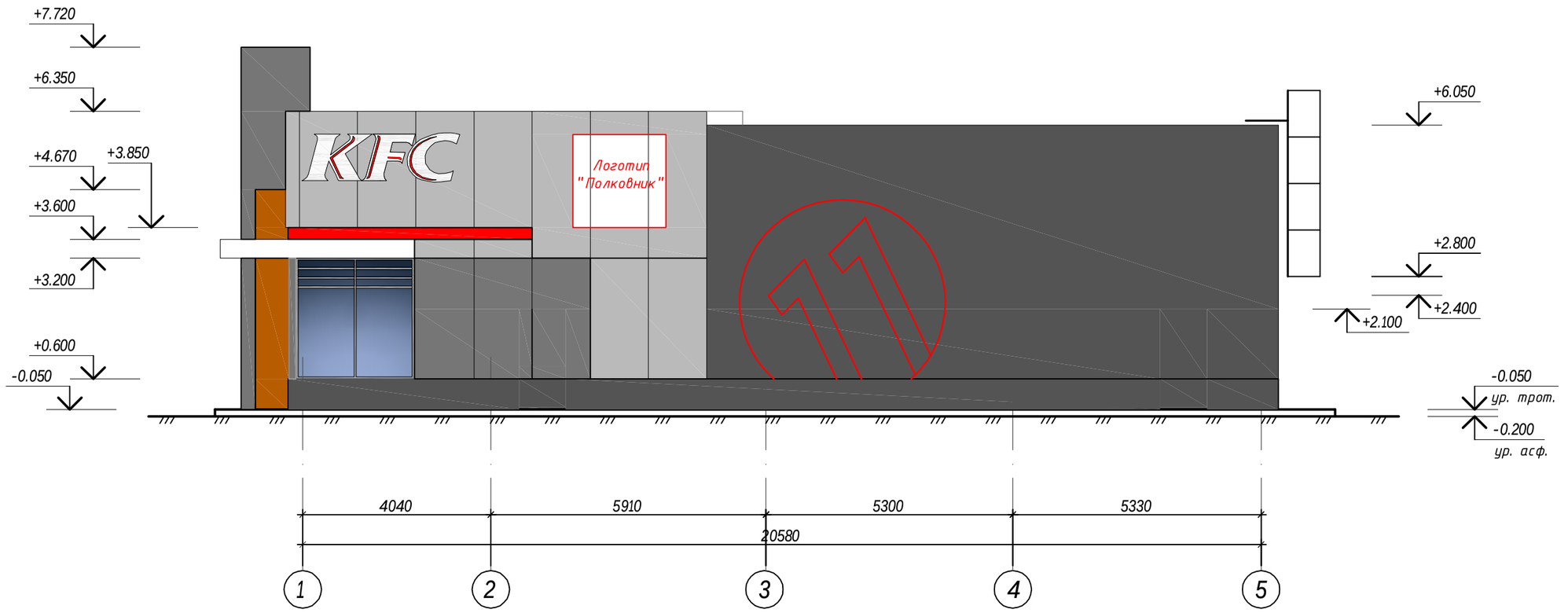

Колористическая ведомость отделки фасадов

№ п.п.	Эталон цвета	Наименование материала	RAL	Серия	Место установки	Площадь, м²
1		Металлические окрашенные панели по подсистеме	9006		Главный фасад	69,9
2		Металлические окрашенные панели по подсистеме	7024		Главный фасад	41,2
3		Композитные панели по подсистеме	3002	Bildex	Главный фасад	11,1
4		Навесные фасадные панели по подсистеме		SLOPLAST 9738 дуб	Главный фасад	92,9
5		Алюминиевые и металлические профили	9007		**Несущие элементы и переплеты витражей, оконные переплеты, двери**	
6		Фиброцементные панели по подсистеме		EPA 305F Нитиха	Второстепенные участки фасадов	174,5
7		**Композитные панели по металлоконструкциям козырьков**	9003	Bildex	Зашивка козырьков	29,6
8		Наружная настенная плитка из керамогранита			Отделка цоколя	31,1

Согласовано

Взам. инв. №

Подпись и дата

Инв. № подл.

Изм.	Кол.уч.	Лист	№ док.	Подпись	Дата
ГИП		Николаев			
Разработал		Будилов			
Провер.		Коломейцев			

20/11-ПР. №54. АР

Наименование: Ресторан KFC FSDT 5.0 Optima Островцы
Адрес: МО, Раменский район, с/п Островецкое

Стадия	Лист	Листов
П	8	

Архитектурные решения

Колористические фасады здания
М 1:100

ООО "Проект АТ"

Формат А2

План кровли

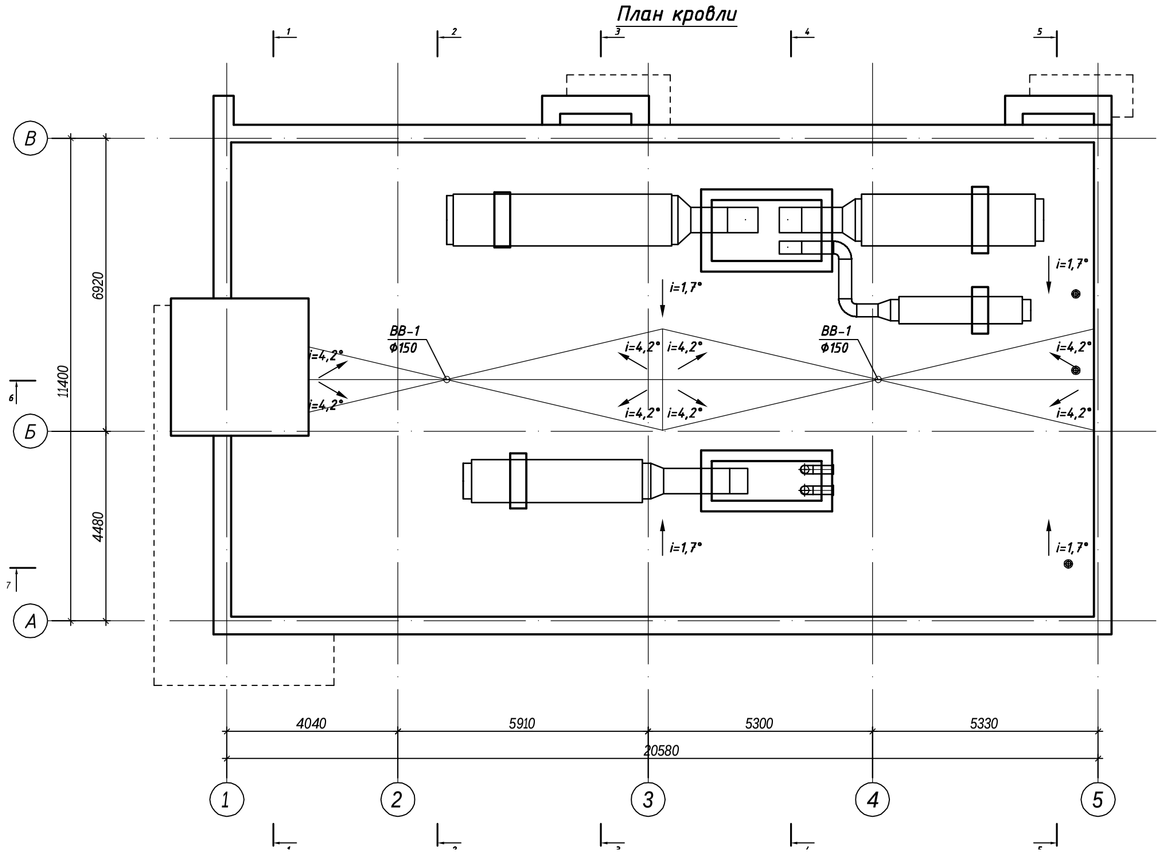

План кровли с инженерным оборудованием

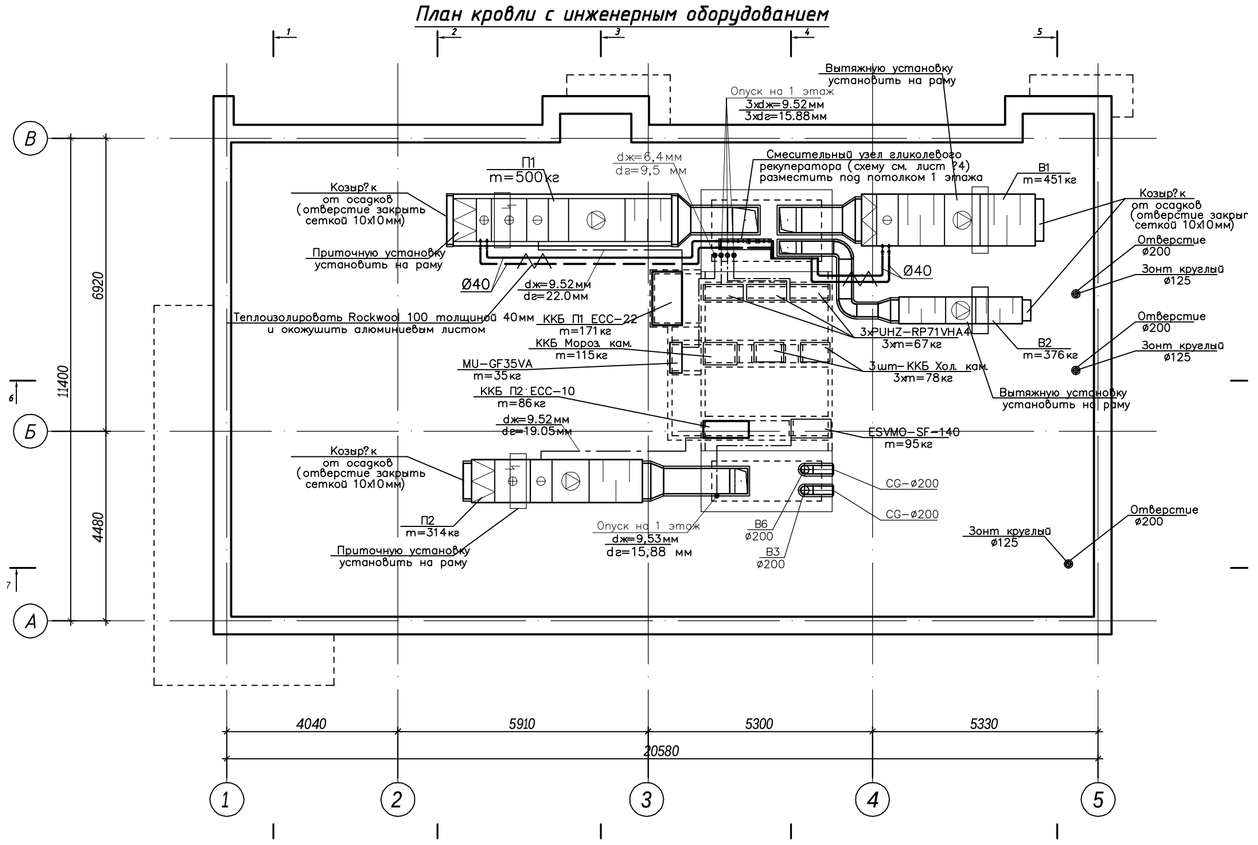

Послойный состав системы

Полимерная мембрана LOGICROOF V-RP - 1,5 мм
Разделительный слой из геотекстиля термоскрепленного - 1.5 мм
ЦСП слоя по 10 мм - 20 мм
Минераловатный утеплитель ТЕХНОРУФ В 60 - 50 мм
Разуклонка из клиновидных плит минераловатного утеплителя ТЕХНОРУФ Н30-КЛИН - толщина переменная
Минераловатный утеплитель ТЕХНОРУФ Н 30 - 100 мм
Пароварьер Б ТАП 2500- 2,0 мм
Монолитная железобетонная плита покрытия - 180 мм

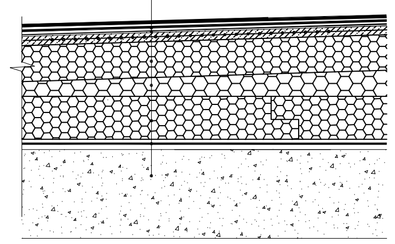

Примыкание к воронке внутреннего водостока

Полимерная мембрана LOGICROOF V-RP - 1,5 мм
Разделительный слой из геотекстиля термоскрепленного - 1.5 мм
ЦСП слоя по 10 мм - 20 мм
Минераловатный утеплитель ТЕХНОРУФ В 60 - 50 мм
Разуклонка из клиновидных плит минераловатного утеплителя ТЕХНОРУФ Н30-КЛИН - толщина переменная
Минераловатный утеплитель ТЕХНОРУФ Н 30 - 100 мм
Пароварьер Б ТАП 2500- 2,0 мм
Монолитная железобетонная плита покрытия - 180 мм

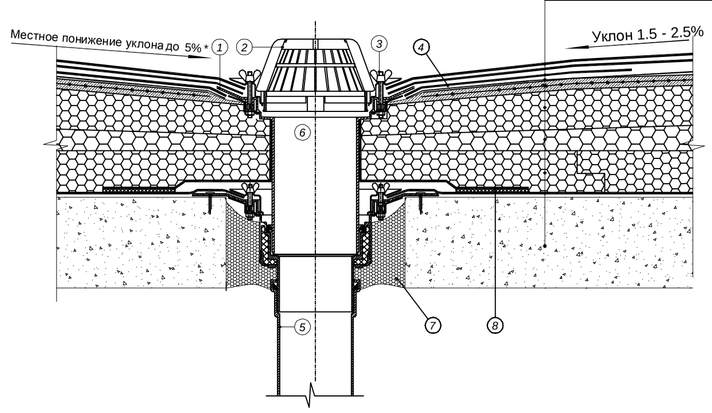

Примыкание кровельного ковра к трубе d до 110 мм

Полимерная мембрана LOGICROOF V-RP - 1,5 мм
Разделительный слой из геотекстиля термоскрепленного - 1.5 мм
ЦСП слоя по 10 мм - 20 мм
Минераловатный утеплитель ТЕХНОРУФ В 60 - 50 мм
Разуклонка из клиновидных плит минераловатного утеплителя ТЕХНОРУФ Н30-КЛИН - толщина переменная
Минераловатный утеплитель ТЕХНОРУФ Н 30 - 100 мм
Пароварьер Б ТАП 2500- 2,0 мм
Монолитная железобетонная плита покрытия - 180 мм

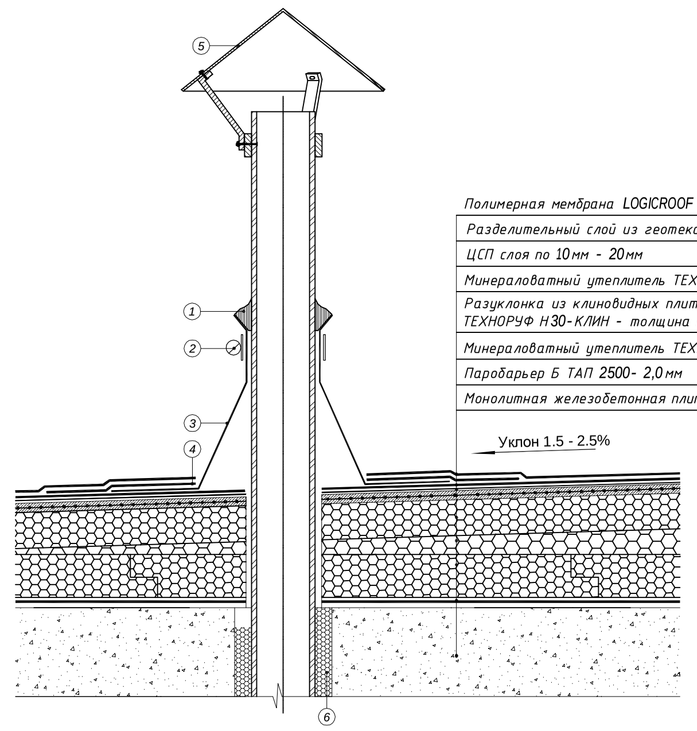

Примыкание к парапетной стене

Полимерная мембрана LOGICROOF V-RP - 1,5 мм
Разделительный слой из геотекстиля термоскрепленного - 1.5 мм
ЦСП слоя по 10 мм - 20 мм
Минераловатный утеплитель ТЕХНОРУФ В 60 - 50 мм
Разуклонка из клиновидных плит минераловатного утеплителя ТЕХНОРУФ Н30-КЛИН - толщина переменная
Минераловатный утеплитель ТЕХНОРУФ Н 30 - 100 мм
Пароварьер Б ТАП 2500- 2,0 мм
Монолитная железобетонная плита покрытия - 180 мм

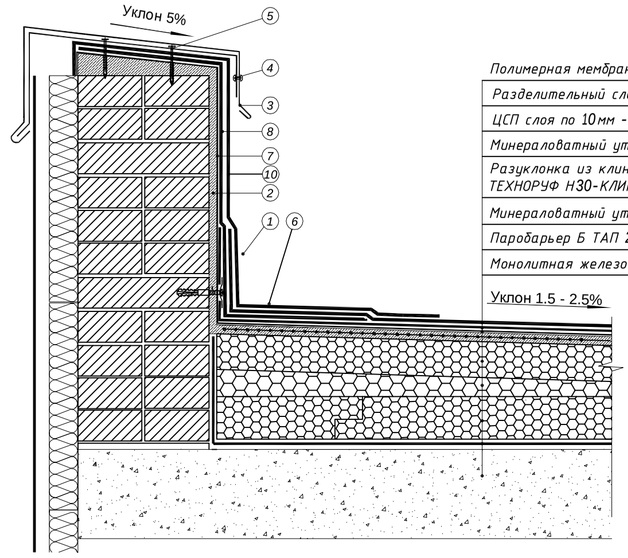

Устройство кровельного аэратора

Полимерная мембрана LOGICROOF V-RP - 1,5 мм
Разделительный слой из геотекстиля термоскрепленного - 1.5 мм
ЦСП слоя по 10 мм - 20 мм
Минераловатный утеплитель ТЕХНОРУФ В 60 - 50 мм
Разуклонка из клиновидных плит минераловатного утеплителя ТЕХНОРУФ Н30-КЛИН - толщина переменная
Минераловатный утеплитель ТЕХНОРУФ Н 30 - 100 мм
Пароварьер Б ТАП 2500- 2,0 мм
Монолитная железобетонная плита покрытия - 180 мм

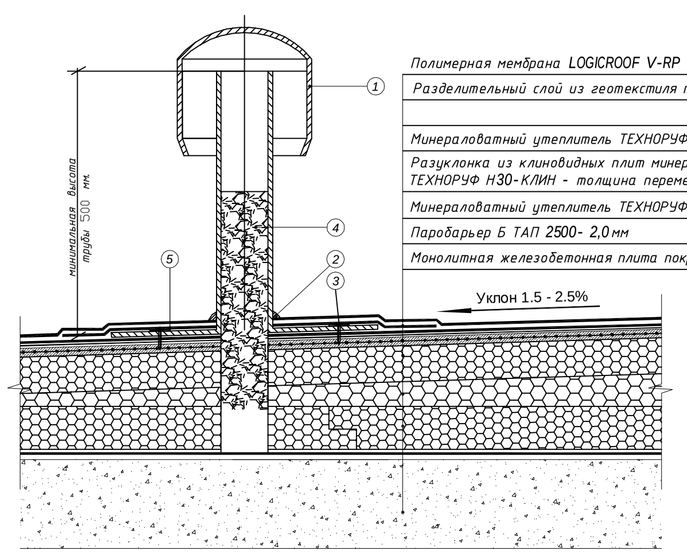

Согласовано

Взам. инв. №

Подпись и дата

Инв. № подл.

Изм.	Кол.уч.	Лист	№ док.	Подпись	Дата
ГИП		Николаев			
Разработал		Будилов			
Провер.		Колонейцев			

20/11-ПР. №54. АР

Наименование: Ресторан KFC FSDT 5.0 Optima Островцы
Адрес: МО, Раменский район, с/п Островедское

Стадия	Лист	Листов
П	9	

Архитектурные решения

Планы кровли М 1:100

ООО "Проект АТ"

Формат А1

Разрез 1-1

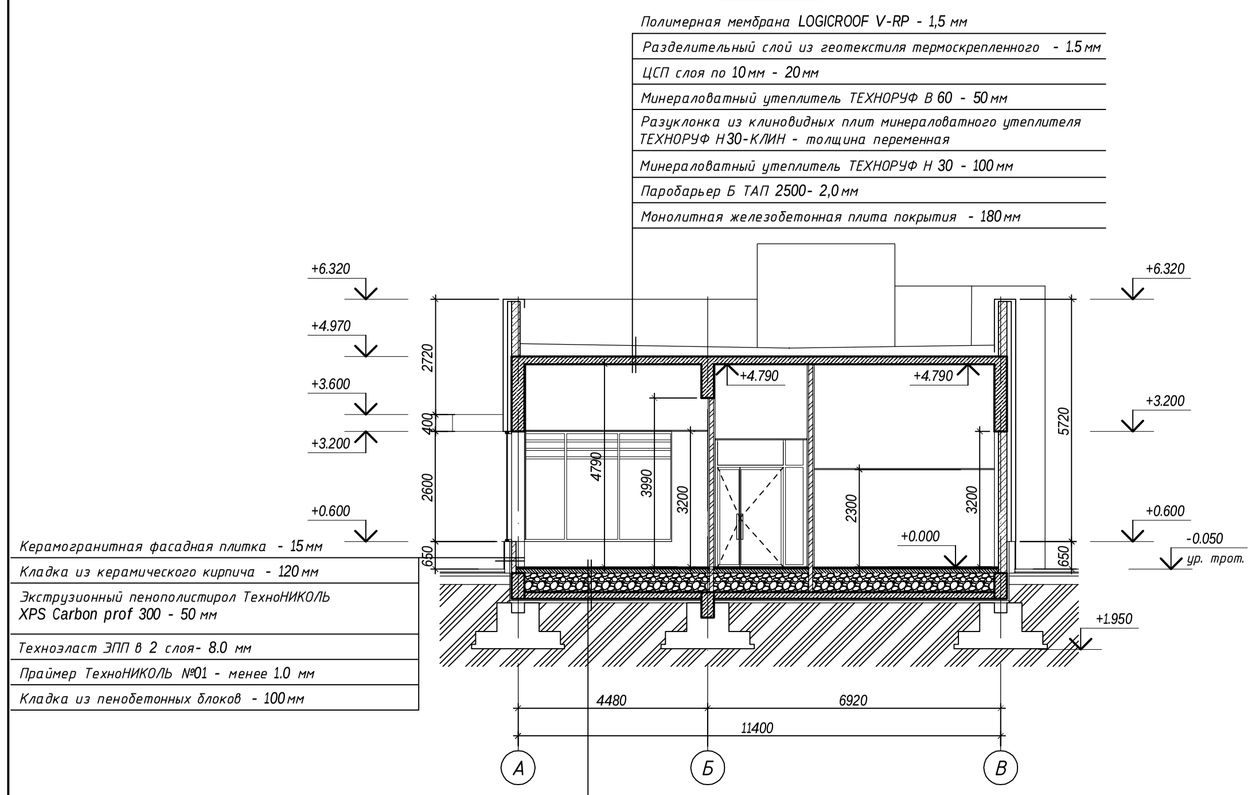

Разрез 2-2

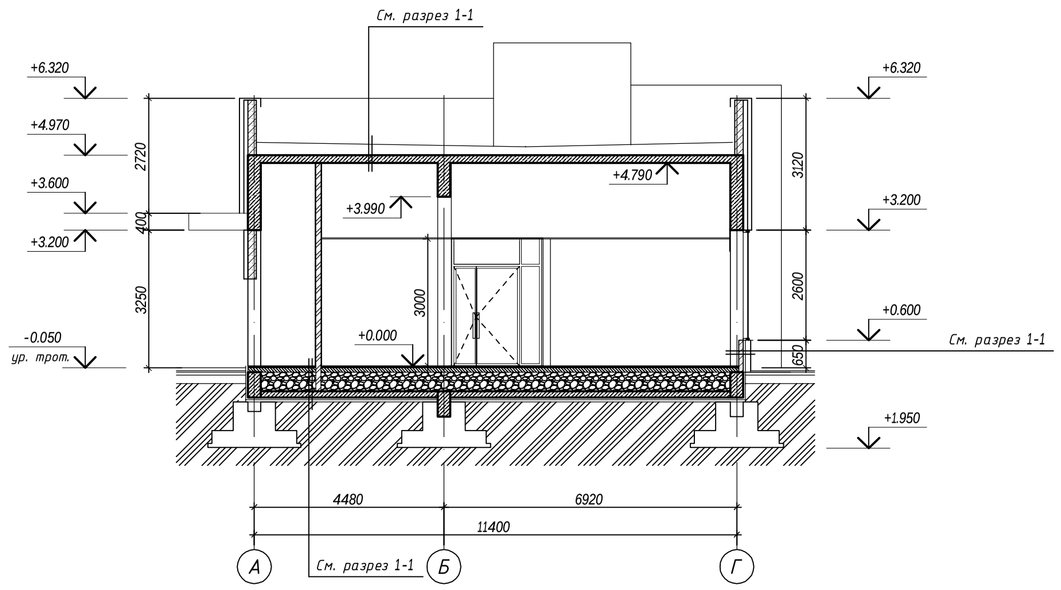

Разрез 3-3

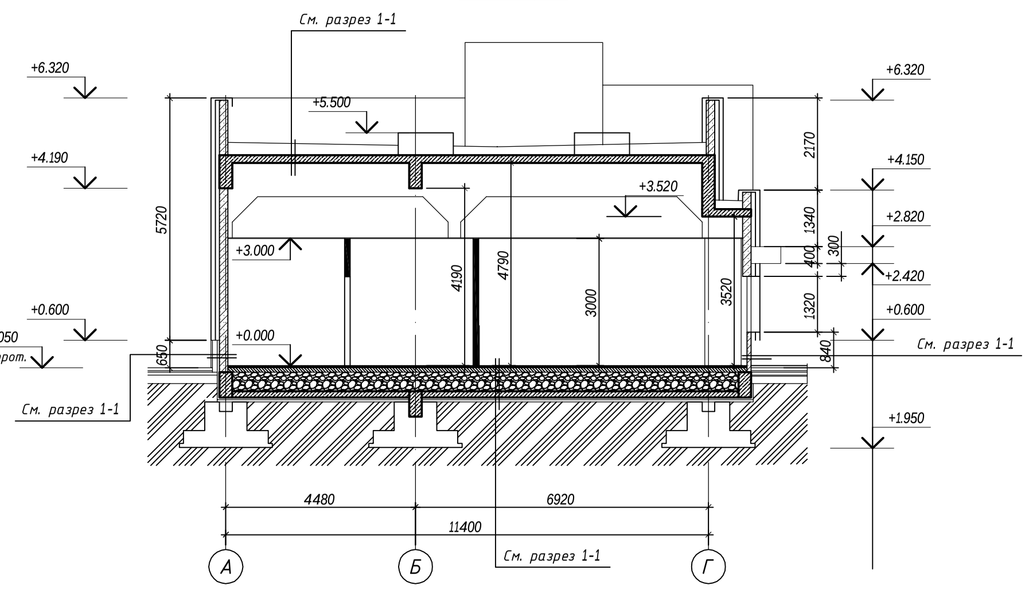

Разрез 4-4

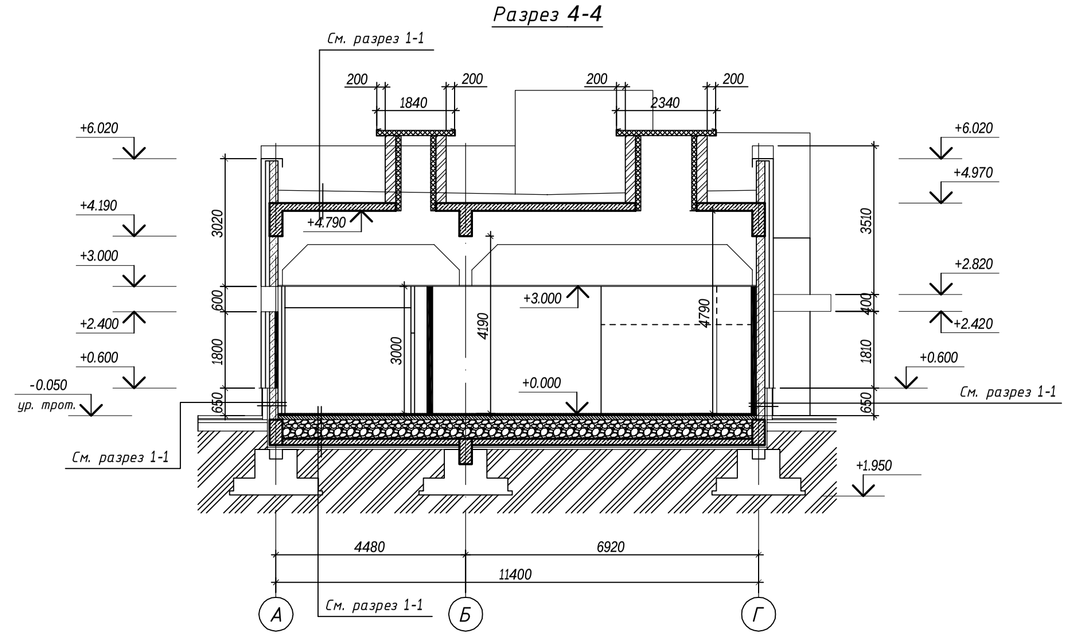

Разрез 5-5

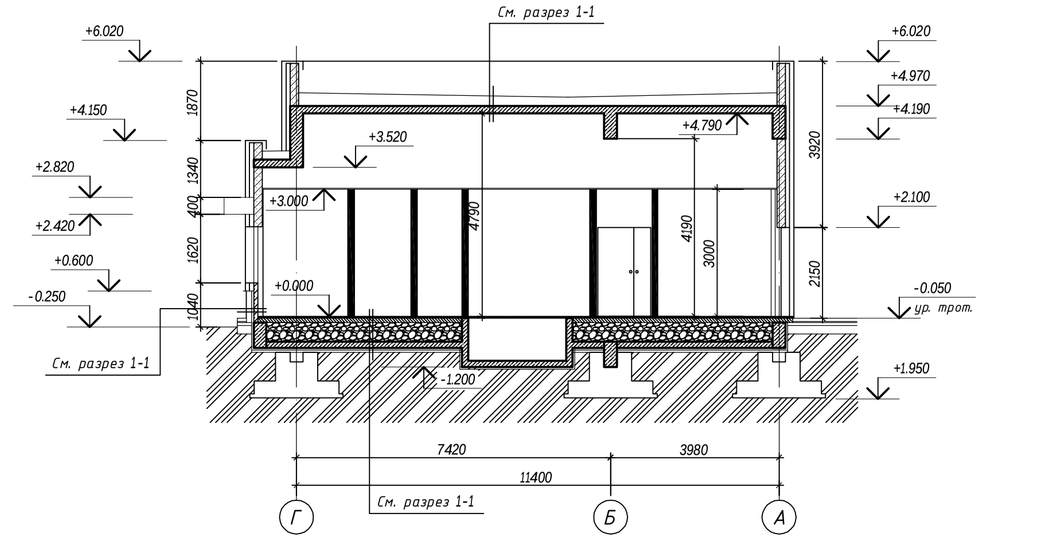

Разрез 6-6

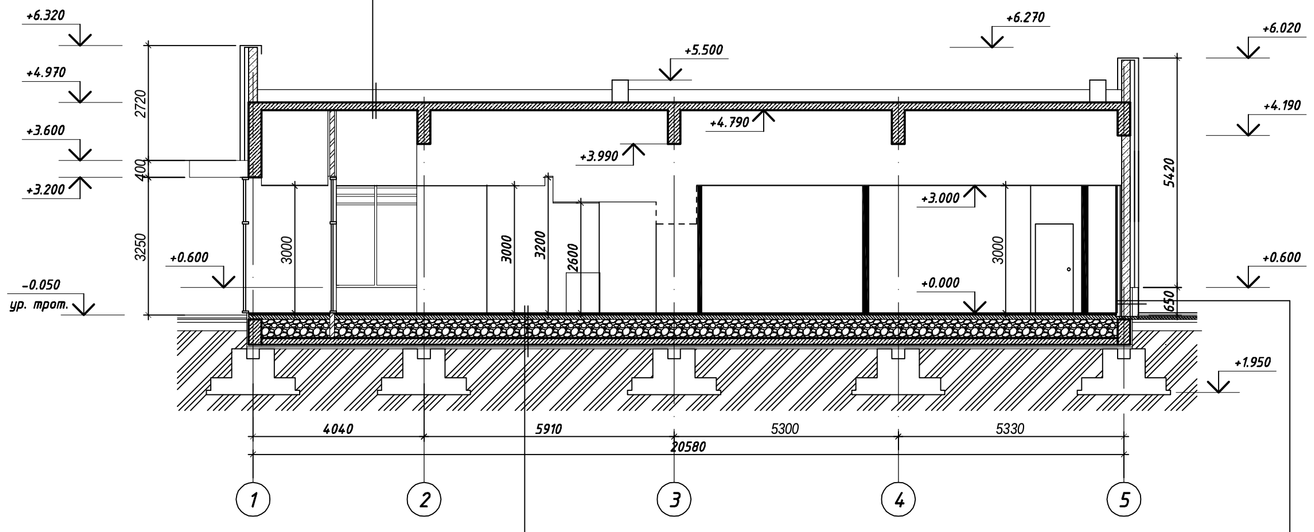

Разрез 7-7

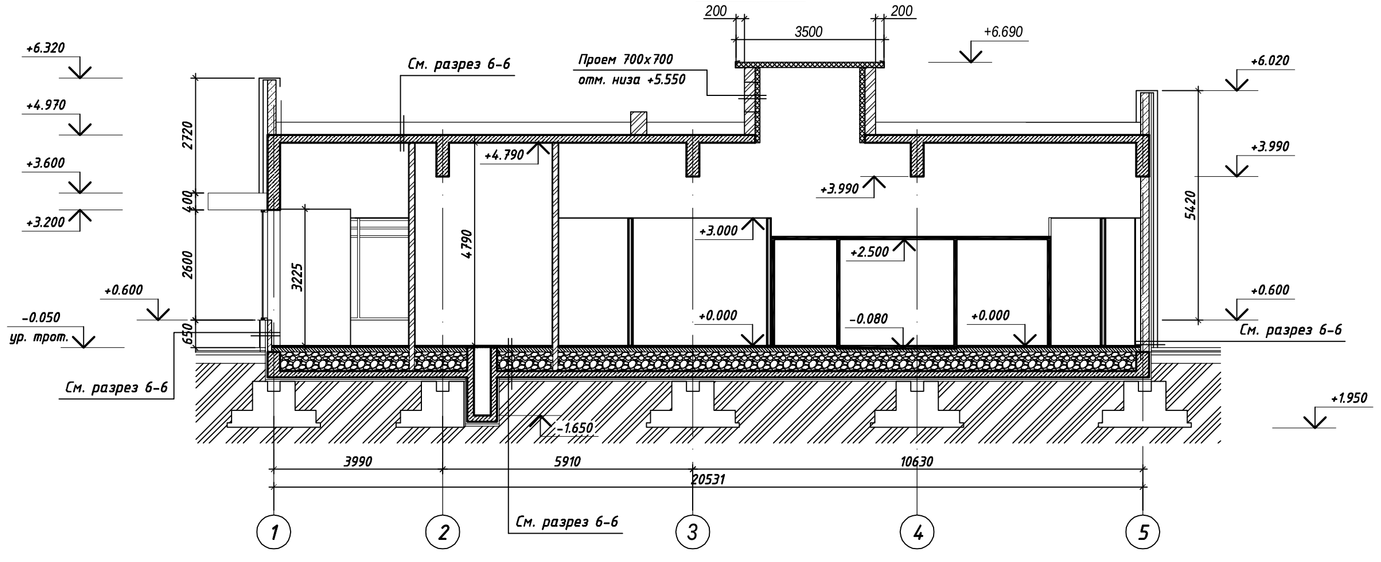

Изм.	Колуч.	Лист	№ док.	Подпись	Дата
ГИП		Николаев			
Разработал		Будилов			
Провер.		Коломейцев			

20/11-ПР. №54. АР

Наименование: Ресторан KFC FSDT 5.0 Optima Островцы
Адрес: МО, Раменский район, с/п Островецкое

Архитектурные решения

Стадия	Лист	Листов
П	10	

Разрезы: 1-1, 2-2, 3-3, 4-4, 5-5, 6-6, 7-7

ООО "Проект АТ"

Формат А1

Согласовано

Взам. инв. №

Подпись и дата

Инв. № подл.