К2

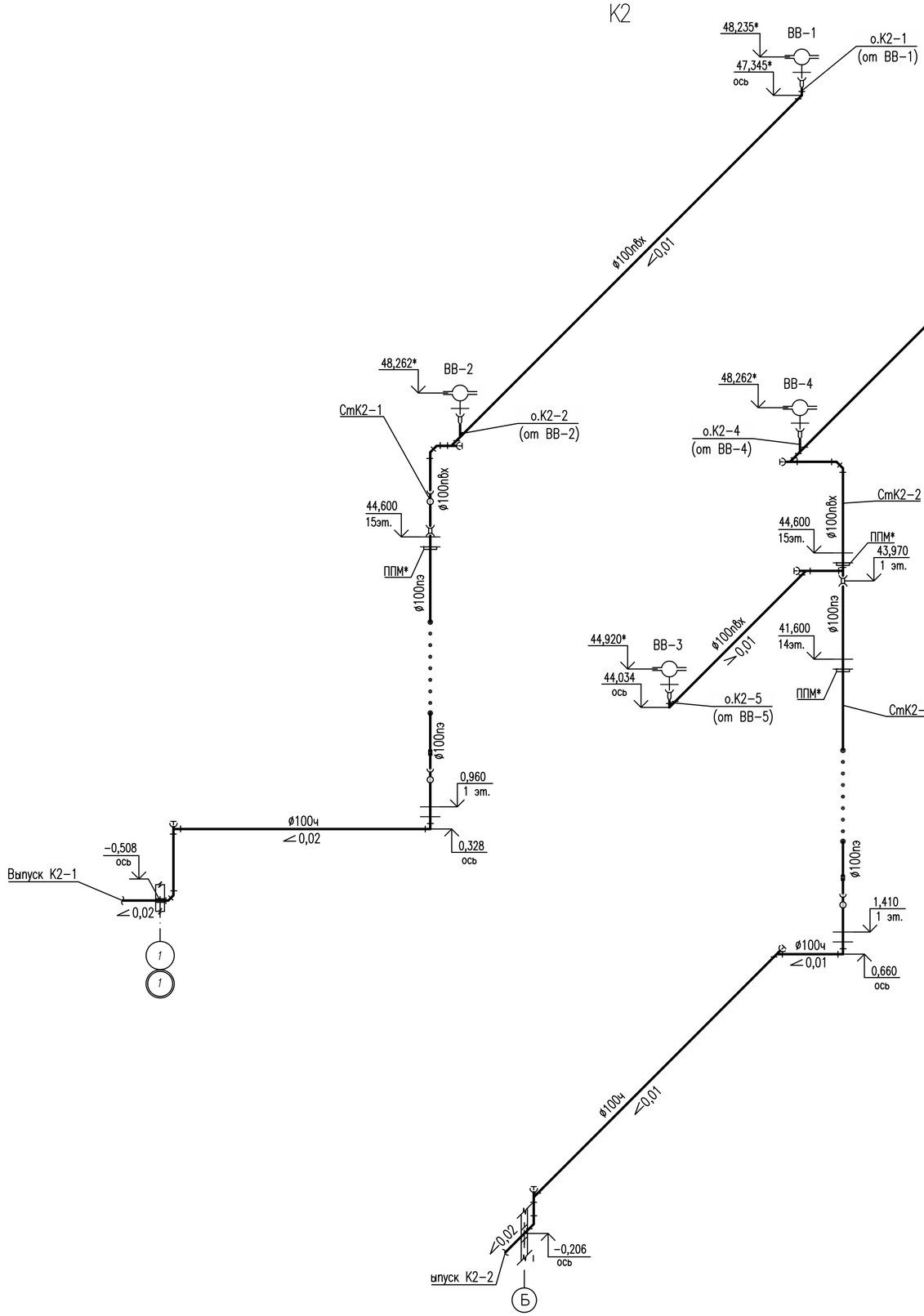

Группа кратковременного прибывания детей
К3

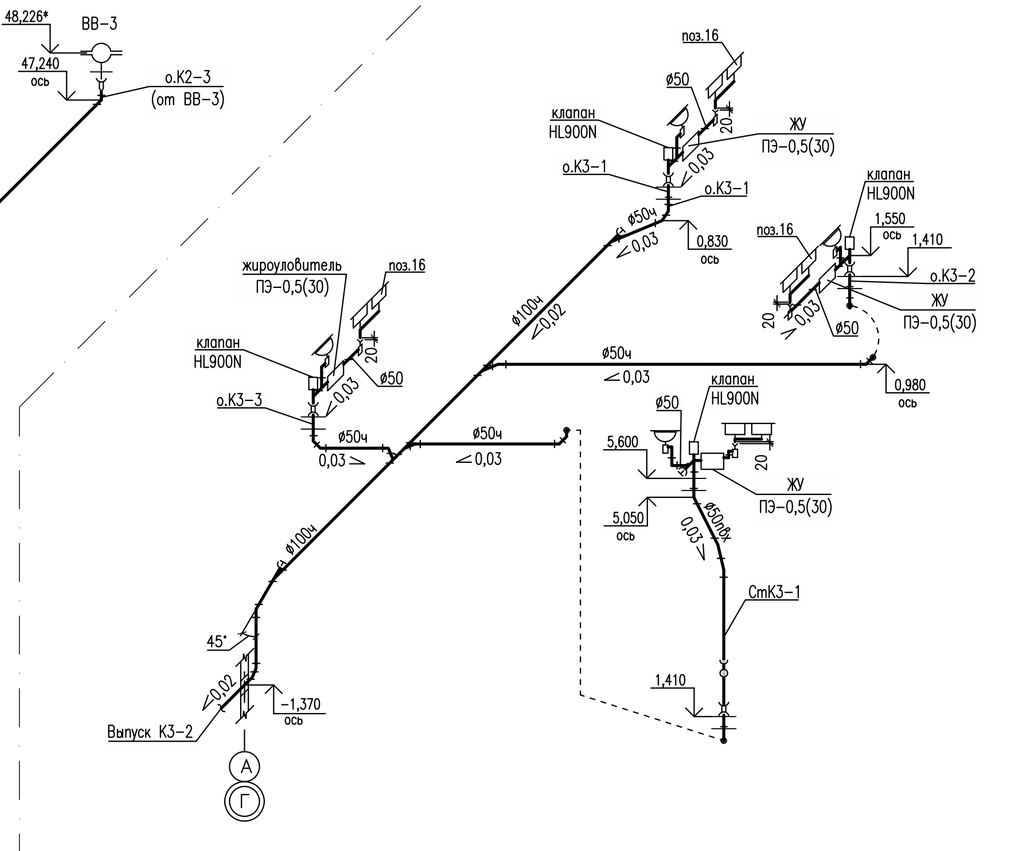

К41

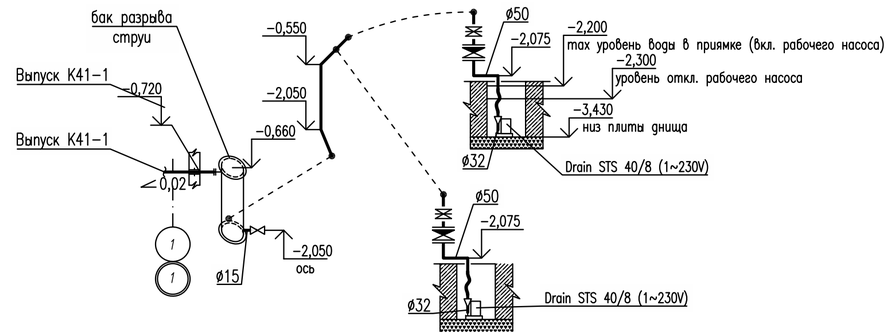

Согласовано:

Взам. инв.N

Подпись и дата

Инв.N подл.

Изм.	Кол.уч.	Лист	Nдок.	Подп.	Дата
Разраб.		Козлов Д			02.2021
Н. контр.		Козлов			02.2021

94-18-1В,1Г-ВК.ПТ

Многоэтажный жилой дом со встроенной автостоянкой по улице 50-летия Октября в Советском районе городского округа город Уфа Республики Башкортостан

Внутренние системы водоснабжения и канализации, пожаротушение секции 1В, 1Г

Стадия	Лист	Листов
Р	31	

Схемы К2, К3, К41

PRSPKT architects

ООО АБ "Проспект" г.Уфа

Установка направляющих опор

для Ду 25-40 мм

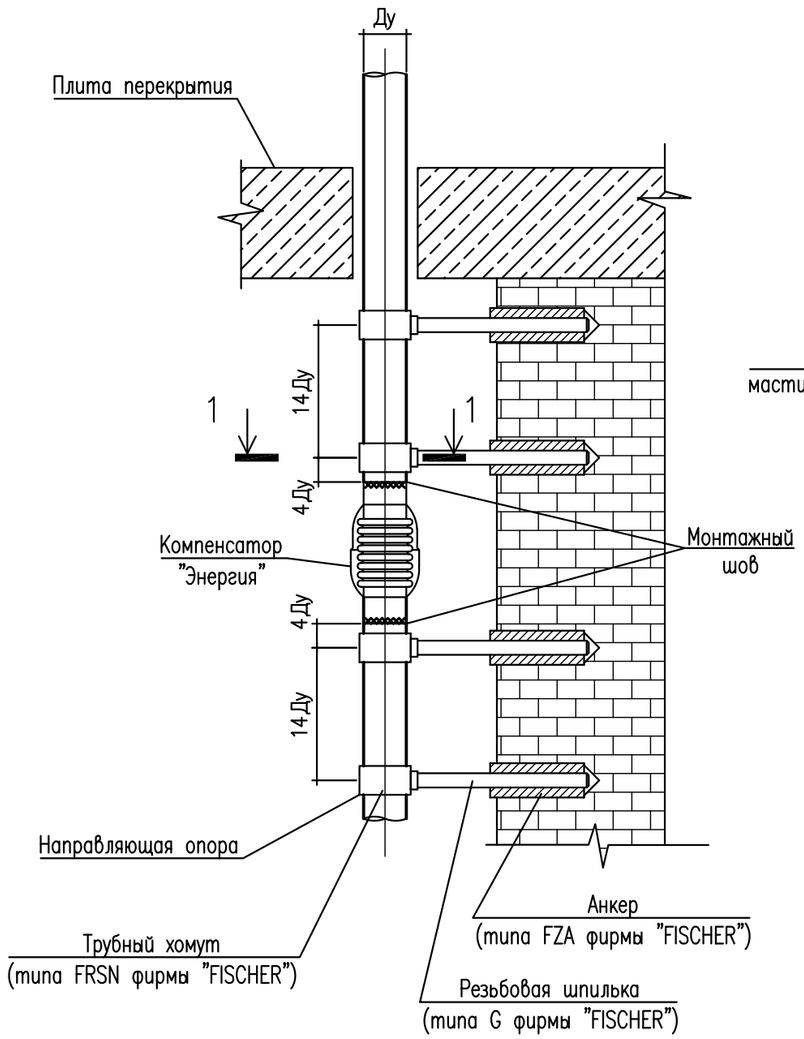

Неподвижная опора

для Ду 15-40 мм

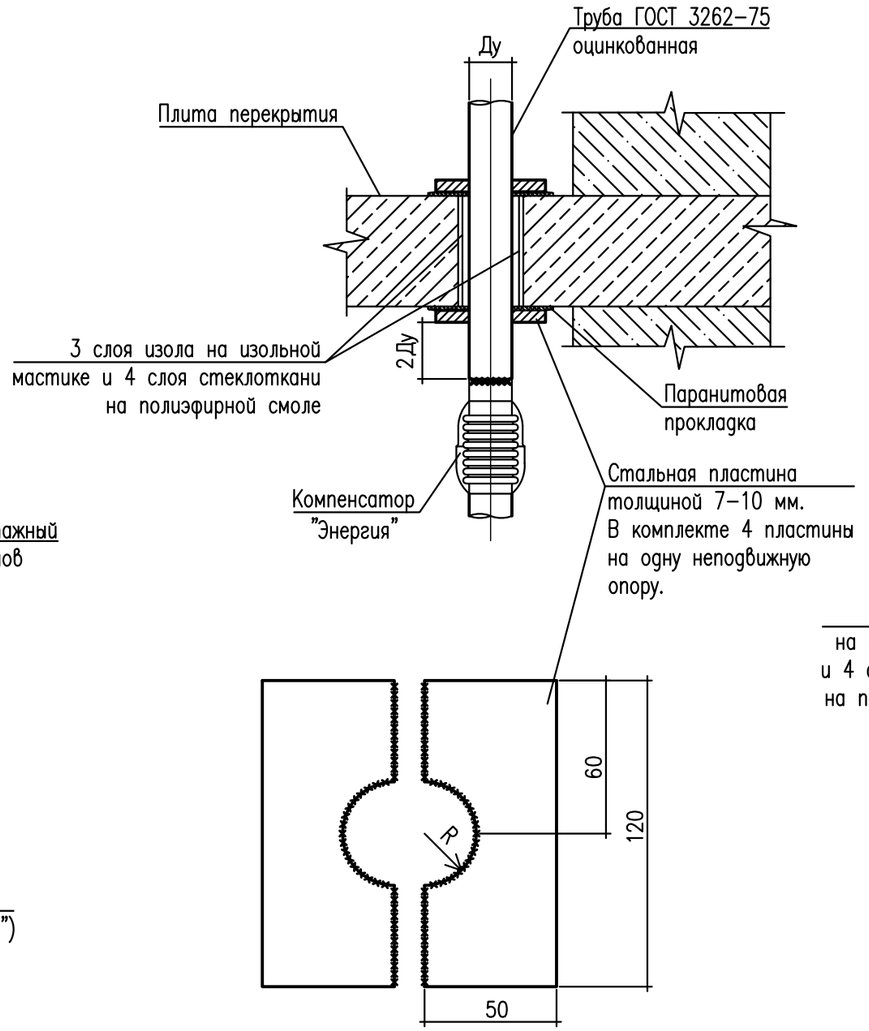

Неподвижная опора

для Ду 50-125 мм

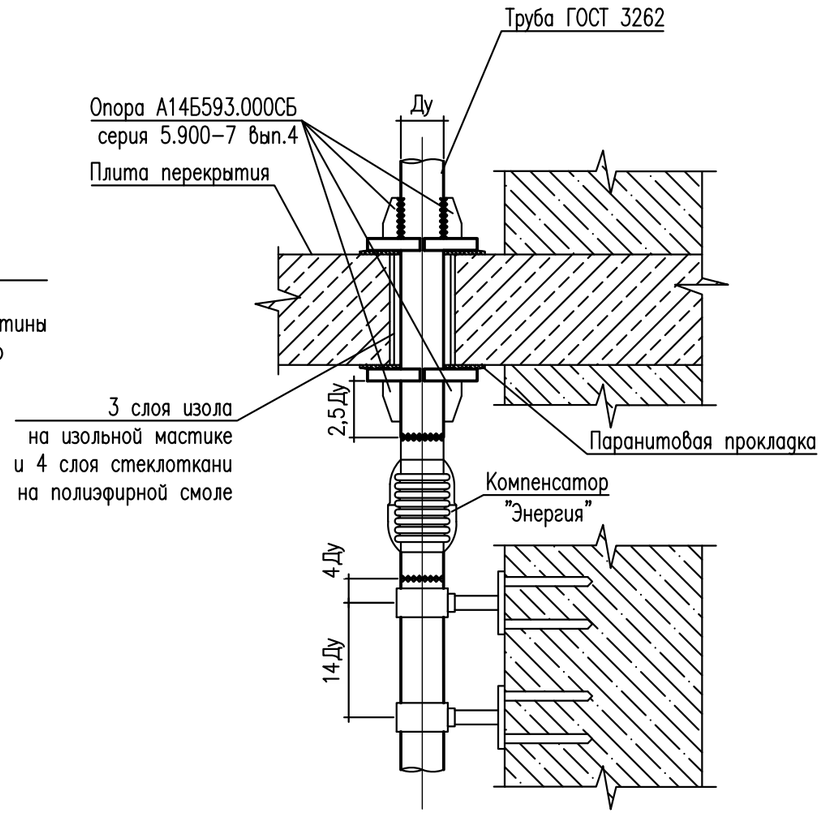

1-1

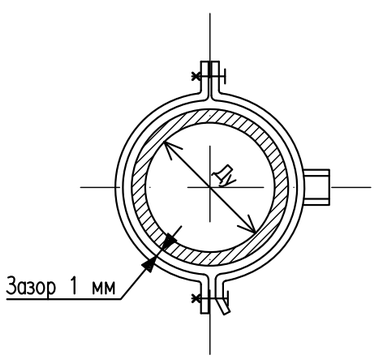

xxxxxxx – Монтажный сварной шов, места сварки опоры и трубопровода.

Изм.	Кол.уч.	Лист	Nдок.	Подп.	Дата
Разраб.		Козлов Д			02.2021
Н. контр.		Козлов			02.2021

94-18-1В,1Г-ВК.ПТ

Многоэтажный жилой дом со встроенной автостоянкой по улице 50-летия Октября в Советском районе городского округа город Уфа Республики Башкортостан

Внутренние системы водоснабжения и канализации, пожаротушение секции 1В, 1Г

Стадия	Лист	Листов
Р	32	

Узлы неподвижных опор стояков водоснабжения с компенсаторами

PRSPKT architects

ООО АБ "Проспект" г.Уфа

Согласовано:

Взам. инв.N

Подпись и дата

Инв.N подл.

Формат А3

3кв

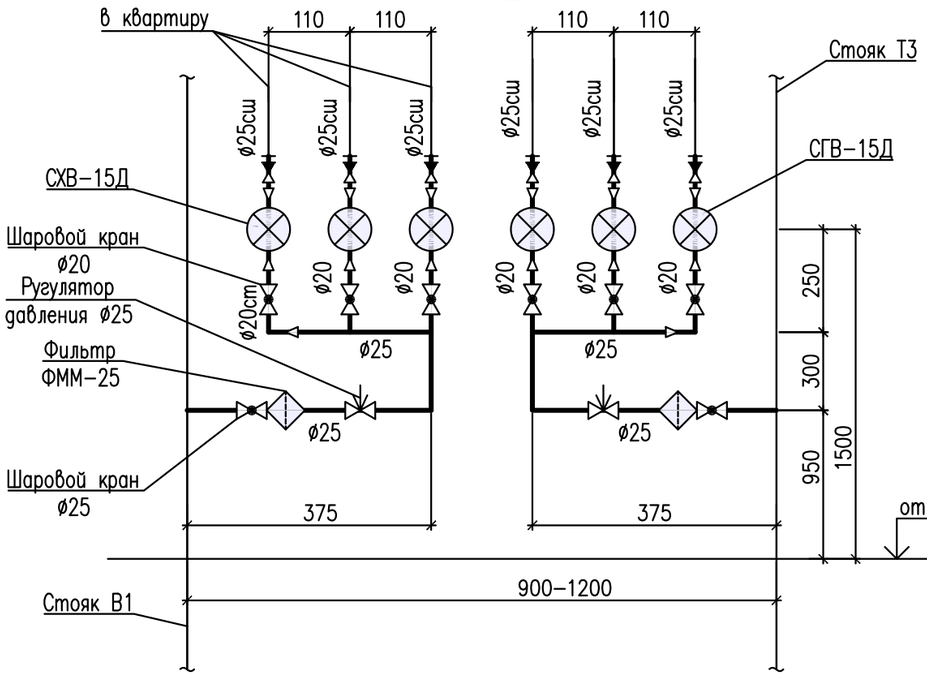

5кв

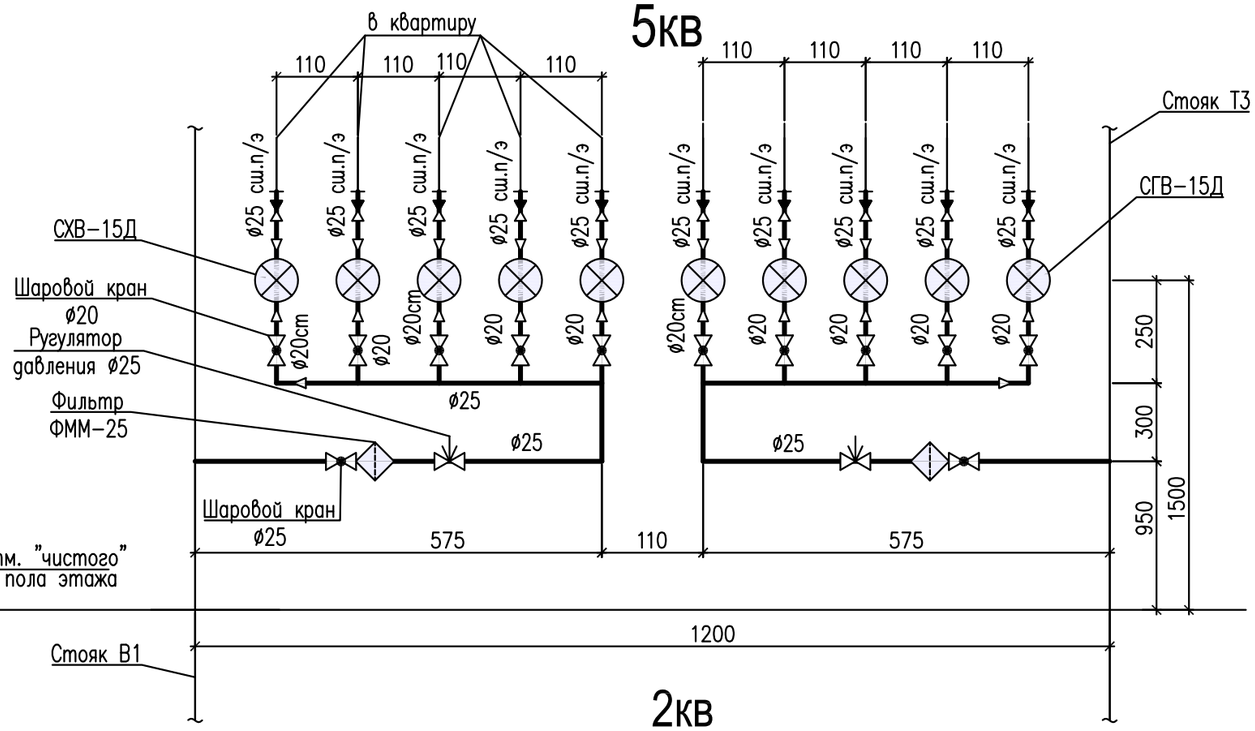

4кв

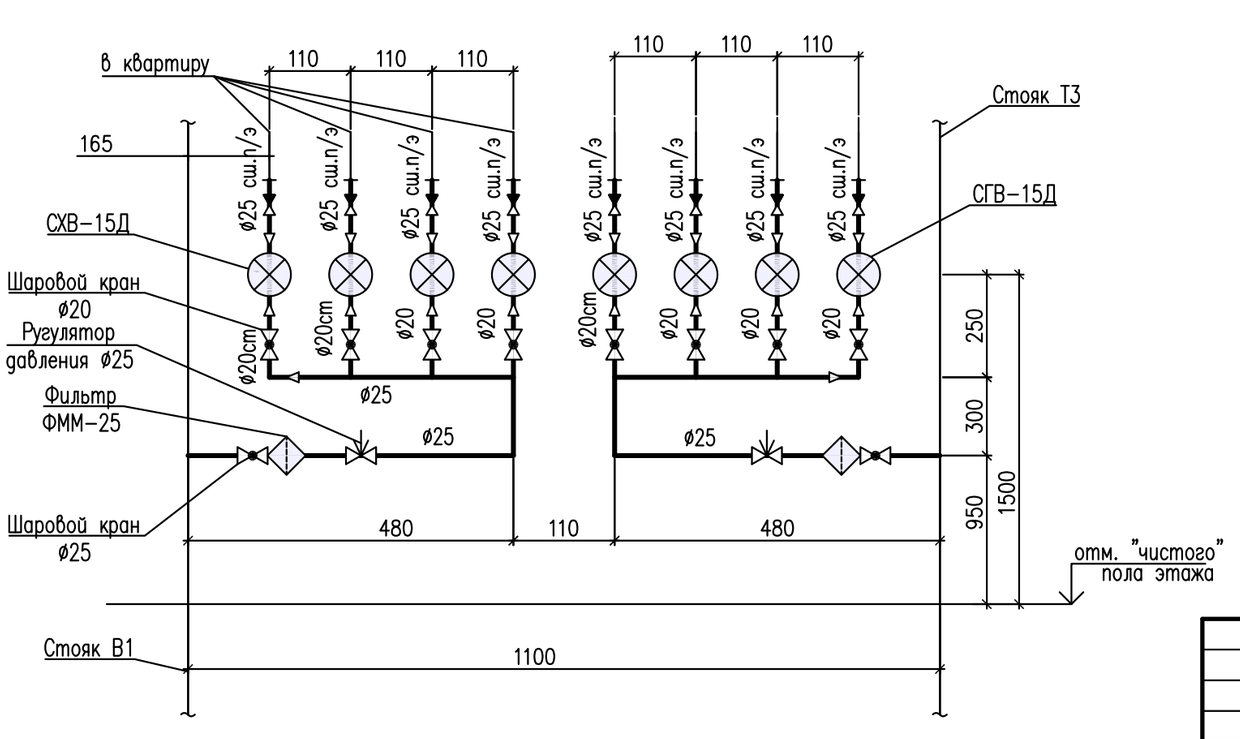

2кв

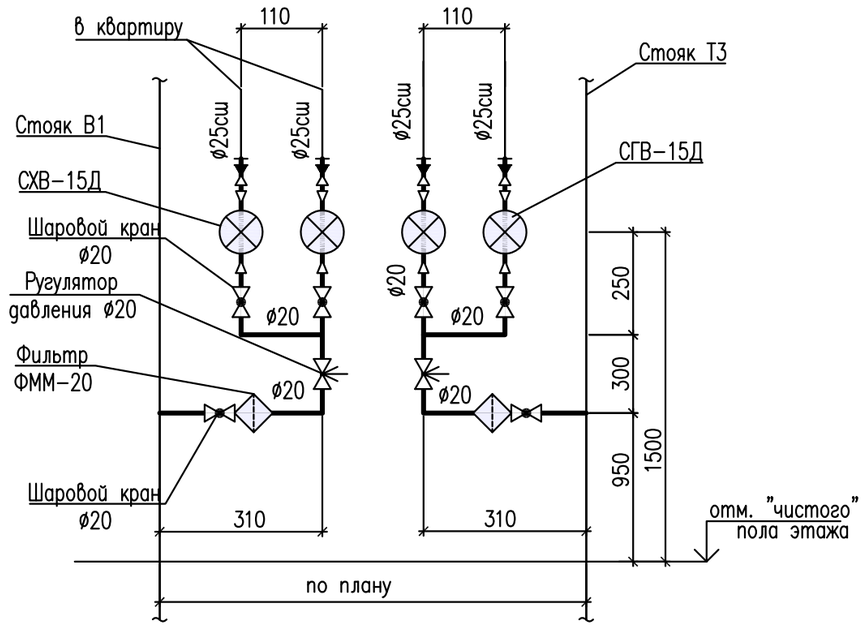

Согласовано:

Взам. инв.N

Подпись и дата

Инв.N подл.

Изм.	Кол.уч.	Лист	Nдок.	Подп.	Дата
Разраб.		Козлов Д			02.2021
Н. контр.		Козлов			02.2021

94-18-1В,1Г-ВК.ПТ

Многоэтажный жилой дом со встроенной автостоянкой по улице 50-летия Октября в Советском районе городского округа город Уфа Республики Башкортостан

Внутренние системы водоснабжения и канализации, пожаротушение секции 1В, 1Г

Стадия	Лист	Листов
Р	33	

Схемы квартирных водомерных узлов

PRSPKT architects

ООО АБ "Проспект" г.Уфа

Формат А3

Деталировка водомерного узла тип А

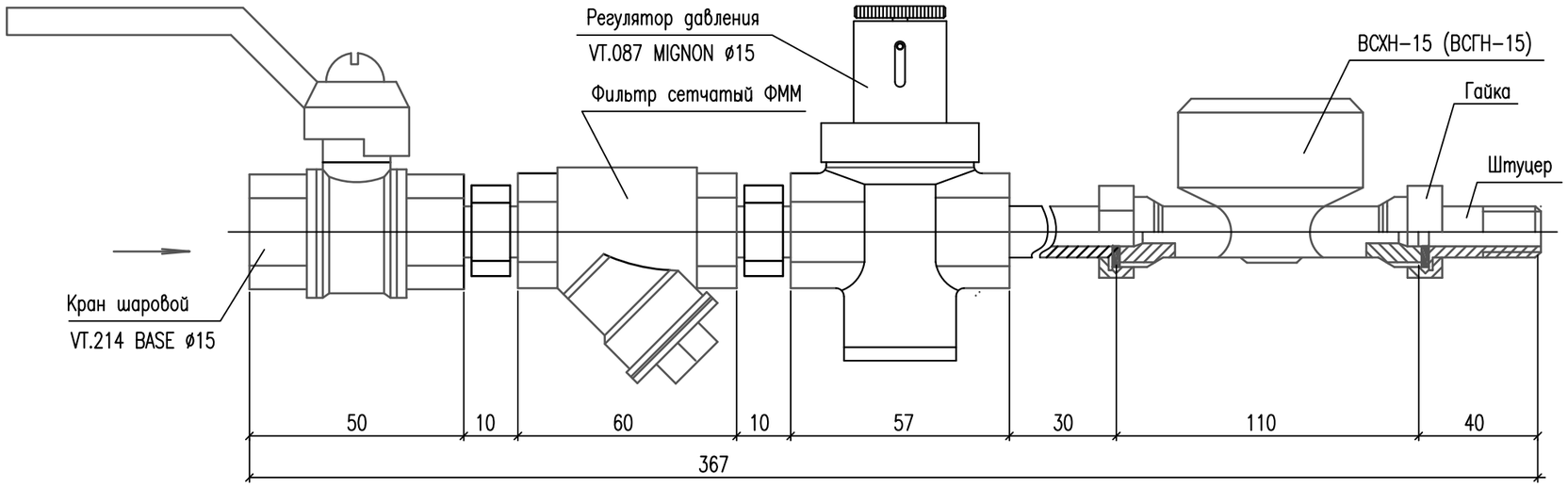

Деталировка водомерного узла тип Б

Указания по монтажу

Направление стрелки на корпусе счетчика должно соответствовать направлению воды.
Монтаж вести в соответствии с требованиями СП.73.13330.2016.
Герметизацию резьбовых соединений производить лентой ФУМ (ТУ 6-051388-76).
Пломбирование счетчика выполнить несъемным без разрушения колпака.
Расстояние между торцами подводящего и отводящего трубопроводов для установки водомерного узла уточнить по месту. Счетчик может устанавливаться в горизонтальном и вертикальном положении.

Изм.	Кол.уч.	Лист	Nдок.	Подп.	Дата
Разраб.		Козлов Д			02.2021
Н. контр.		Козлов			02.2021

94-18-1В,1Г-ВК.ПТ

Многоэтажный жилой дом со встроенной автостоянкой по улице 50-летия Октября в Советском районе городского округа город Уфа Республики Башкортостан

Внутренние системы водоснабжения и канализации, пожаротушение секции 1В, 1Г	Стадия	Лист	Листов
	Р	34	

Схемы водомерных узлов встроенных помещений

PRSPKT architects

ООО АБ "Проспект" г.Уфа

Согласовано:

Взам. инв.N

Подпись и дата

Инв.N подл.

Формат А3

Поз.	Наименование и техническая характеристика	Тип, марка, обозначение документа, опросного листа	Код продукции	Поставщик	Ед. изме-рения	Кол.	Масса 1 ед., кг	Примечание
1	2	3	4	5	6	7	8	9
	Жилая часть							
	Водопровод хоз.-питьевой 1 зоны водоснабжения (В1.1)							
1	Блок квартирных водомерных узлов в комплекте:	2кв			компл.	3		
1.1	Счетчик холодной воды крыльчатый Ø15	ВСХН-15			шт.	2		
1.2	Фильтр сетчатый муфтовый Ø20	ФММ-20		«Водомер» г. Уфа	шт.	1		
1.3	Редуктор давления Ру-3,0 МПа, Т до 80ºС с давлением после себя							
	- 0,3 МПа Ø20	VT.087 SUPER		VALTEC	шт.	1	1,51	
1.4	Кран шаровой латунный полнопроходной Ру-1,6 МПа, Т до 120°С Ø20	VT.214 BASE		VALTEC	шт.	3	0,4	
1.5	Трубы стальные водогазопроводные оцинкованные ГОСТ 3262-75 Ø20	Труба Ц 20х2,8			м	1,2	1,71	
2	Блок квартирных водомерных узлов в комплекте:	3кв			компл.	15		
2.1	Счетчик холодной воды крыльчатый Ø15	ВСХН-15			шт.	3		
2.2	Фильтр сетчатый муфтовый Ø25	ФММ-25		«Водомер» г. Уфа	шт.	1		
2.3	Редуктор давления Ру-3,0 МПа, Т до 80ºС с давлением после себя							
	- 0,3 МПа Ø25	VT.087 SUPER		VALTEC	шт.	1	1,51	
2.4	Кран шаровой латунный полнопроходной Ру-1,6 МПа, Т до 120°С Ø25	VT.214 BASE		«ВЕСТА Трейдинг»	шт.	1	0,4	
2.5	Ø20	VT.214 BASE		(495) 228- 30-30	шт.	3	0,254	
2.6	Трубы стальные водогазопроводные оцинкованные ГОСТ 3262-75 Ø25	Труба Ц 25х3,2			м	1	2,46	
2.7	Ø20	Труба Ц 20х2,8			м	1	1,71	
3	Блок квартирных водомерных узлов в комплекте:	4кв			компл.	25		
3.1	Счетчик холодной воды крыльчатый Ø15	ВСХН-15			шт.	4		
3.2	Фильтр сетчатый муфтовый Ø25	ФММ-25		«Водомер» г. Уфа	шт.	1		
3.3	Редуктор давления Ру-3,0 МПа, Т до 80ºС с давлением после себя							
	- 0,3 МПа Ø25	VT.087 SUPER		VALTEC	шт.	1	1,51	
3.4	Кран шаровой латунный полнопроходной Ру-1,6 МПа, Т до 120°С Ø25	VT.214 BASE		VALTEC	шт.	1	0,4	
3.5	Ø20	VT.214 BASE		VALTEC	шт.	4	0,254	
3.6	Ø15	VT.214 BASE		VALTEC	шт.	1		

Согласовано

Взам. Инв.№

Подпись и дата

Инв. № подл

Изм.	Измененных	Замененных	Новых	Аннулированных	Всего листов (страниц) в док.	Номер док.	Подп.	Дата
	Номер листов (страниц)							

Таблица регистрации изменений

Изм.	Колуч	Лист	№док	Подп.	Дата
Разраб.		Козлов Д.			02.2021
Пров.		Козлов			02.2021
ГИП		Галимзянов			02.2021

94-18-1В,1Г- ВК.ПТ.СО

Многоэтажный жилой дом со встроенной автостоянкой по улице 50-летия Октября в Советском районе городского округа город Уфа Республики Башкортостан

Системы водоснабжения и канализации, пожаротушения секции 1В,1Г	Стадия	Лист	Листов
	Р	1	24
Спецификация оборудования	ООО АБ "Проспект" г. Уфа		

Поз.	Наименование и техническая характеристика	Тип, марка, обозначение документа, опросного листа	Код продукции	Поставщик	Ед. изме-рения	Кол.	Масса 1 ед., кг	Примечание
1	2	3	4	5	6	7	8	9
3.7	Трубы стальные водогазопроводные оцинкованные ГОСТ 3262-75 Ø25	Труба Ц 25х3,2			м	1,2	2,46	
3.8	Ø20	Труба Ц 20х2,8			м	1,2	1,71	
3.9	Ø15	Труба Ц 15х2,8			м	0,2	1,32	
4	Блок квартирных водомерных узлов в комплекте:	5кв			компл.	13		
4.1	Счетчик холодной воды крыльчатый Ø15	ВСХН-15			шт.	5		
4.2	Фильтр сетчатый муфтовый Ø25	ФММ-25		«Водомер» г. Уфа	шт.	1		
4.3	Редуктор давления Ру-3,0 МПа, Т до 80ºС с давлением после себя							
	- 0,3 МПа Ø25	VT.087 SUPER		VALTEC	шт.	1	1,51	
4.4	Кран шаровой латунный полнопроходной Ру-1,6 МПа, Т до 120°С Ø25	VT.214 BASE		VALTEC	шт.	1	0,4	
4.5	Ø20	VT.214 BASE		VALTEC	шт.	5	0,254	
4.6	Ø15	VT.214 BASE		VALTEC	шт.	1		
4.7	Трубы стальные водогазопроводные оцинкованные ГОСТ 3262-75 Ø25	Труба Ц 25х3,2			м	1,4	2,46	
4.8	Ø20	Труба Ц 20х2,8			м	1,6	1,71	
4.9	Ø15	Труба Ц 15х2,8			м	0,2	1,32	
5	Шкаф пожарный встроенный красного цвета 590х230х700h в комплекте:	ШПК-310В		НПО «Пульс», Москва	шт.	58		
5.1	Клапан (вентиль) угловой Ру-16 кгс/см^2 с датчиком положения Ø50	AVH		7(495) 767-20-01				
5.2	Головка соединительная напорная муфтовая ГОСТ 53279-2009 Ø50	ГМ-50			шт.	1		
5.3	Головка соединительная напорная рукавная ГОСТ 53279-2009 Ø50	ГР-50			шт.	2		
5.4	Ствол пожарный ручной универсальный Ø50	РСКУ-50А			шт.	1		
5.5	Рукав пожарный напорный латексированный							
	ТУ 8193-019-00323890-96 L=20 м Ø51	РПК-В			шт.	1		
5.6	Сгон стальной с муфтой и контргайкой Ду 50				шт.	1		
6	Кран шаровой латунный полнопроходной Ø15	S.214		VALTEC	шт.	392		квартирные
7	Компенсатор гидравлических ударов пружинный 1/2”	FAR	2895 12	(495) 649 55 77	шт.	392		квартирные
8	Задвижка муфтовая клиновая латунная Ру-1,6 МПа, Т до 225°С							
	Ø65	H.012		VALTEC	шт.	4	1,69	
9	Ø50	H.012		VALTEC	шт.	8	1,06	
10	Ø40	H.012		VALTEC	шт.	5	0,69	
11	Клапан (вентиль) запорный проходной муфтовый Ру-1,6 МПа, Т до 225°С							
	Ø15	15Б1п			шт.	1		
12	Редуктор давления Ру-1,6 МПа, Т до 80ºС с давлением после себя							
	- 0,3 МПа Ø15	VT.087		VALTEC	шт.	1		
13	с давлением после себя - 0,5 МПа Ø40	VT.087		VALTEC	шт.	1		
14	Фильтр сетчатый муфтовый латунный Ø15	ФММ		«Водомер» г. Уфа	шт.	1		Перед редуктором
15	Фильтр сетчатый магнитно-механический муфтовый Ø40	ФММ		«Водомер» г. Уфа	шт.	1	10,0	Перед редуктором

Взам. Инв.№

Подпись и дата

Инв. № подл

Поз.	Наименование и техническая характеристика	Тип, марка, обозначение документа, опросного листа	Код продукции	Поставщик	Ед. изме-рения	Кол.	Масса 1 ед., кг	Примечание
1	2	3	4	5	6	7	8	9
16	Воздухоотводчик автоматический поплавковый с пружинным золотником							
	Ø15	VT 502		VALTEC	шт.	4		
17	Клапан отсекающий для воздухоотводчика Ø15	VT 539		VALTEC	шт.	4		
18	Ороситель спринклерный водяной, розеткой вниз			«Спецавтоматика»				
	с температурой срабатывания 57°,	СВН-8		г. Бийск	шт.	2		
19	Сигнализатор потока "Стрим-40" ТУ4371-097-00226827-2008 Ø40	СПЖ(50)-0,63/1,6(3)-УН(G½).У2		«Спецавтоматика»	шт.	1		
20	Рукав резиновый напорный ГОСТ18698-79 L=7 м, Ø внутр. =20	В(II)-6.3-20-31			шт.	1		мусорокамера
21	Трубы стальные водогазопроводные оцинкованные ГОСТ 3262-75 Ø65	Труба Ц 65х4,0			м	105	57,26	
22	Ø50	Труба Ц 60х3,5			м	225	5,02	
23	Ø40	Труба Ц 40х3,5			м	150	3,96	
24	Ø32	Труба Ц 32х3,2			м	40	3,18	
25	Ø25	Труба Ц 25х3,2			м	25	2,46	
26	Ø20	Труба Ц 20х2,8			м	10	1,71	
27	Ø15	Труба Ц 15х2,8			м	5	1,32	
28	Трубы напорные из сшитого полиэтилена Ø25	TECEflex PE-Xc 25х3,5	7 005 25		м	2115		
29	Ø20	TECEflex PE-Xc 20х2,8	7 005 20		м	690		
30	Трубы напорные полипропиленовые PN10 ГОСТ 32415-2013 Ø20	Труба PP-R SDR 6- 20х1,9			м	350		
31	Теплоизоляция "K-FLEX ST" толщина изоляции 9 мм (трубки) для Ø65	9х76			м	105		самоклеящиеся
32	для Ø50	9х60			м	225		
33	для Ø40	9х48			м	135		
34	для Ø32	9х42			м	40		
35	для Ø25	9х35			м	25		
36	для Ø20	9х28			м	10		
37	для Ø25	9х25			м	2115		Для сш. полиэтилена
38	для Ø20	9х20			м	690		Для сш. полиэтилена
39	Металл для крепления труб				кг	60		
	<u>Трубопровод горячей воды 1 зоны водоснабжения (Т3.1)</u>							
1	Блок квартирных водомерных узлов в комплекте:	2кв			компл.	23		
1.1	Счетчик горячей воды крыльчатый Ø15	ВСГН-15			шт.	2		
1.2	Фильтр сетчатый муфтовый Ø20	ФММ-20		«Водомер» г. Уфа	шт.	1		
1.3	Редуктор давления Ру-3,0 МПа, Т до 80ºС с давлением после себя							
	- 0,3 МПа Ø20	VT.087 SUPER		VALTEC	шт.	1	1,51	
1.4	Кран шаровой латунный полнопроходной Ру-1,6 МПа, Т до 120°С Ø20	VT.214 BASE		VALTEC	шт.	3	0,4	

Взам. Инв.№

Подпись и дата

Инв. №подл

Поз.	Наименование и техническая характеристика	Тип, марка, обозначение документа, опросного листа	Код продукции	Поставщик	Ед. изме-рения	Кол.	Масса 1 ед., кг	Примечание
1	2	3	4	5	6	7	8	9
1.5	Клапан обратный муфтовый Ру 1,6 МПа Ø15	NY	10.303	АДЛ, Уфа т. 292 40-12	шт.	2		
1.6	Трубы стальные водогазопроводные оцинкованные ГОСТ 3262-75 Ø20	Труба Ц 20х2,8			м	1,2	1,71	
2	Блок квартирных водомерных узлов в комплекте:	3кв			компл.	15		
2.1	Счетчик горячей воды крыльчатый Ø15	ВСГН-15			шт.	3		
2.2	Фильтр сетчатый муфтовый Ø25	ФММ-25		«Водомер» г. Уфа	шт.	1		
2.3	Редуктор давления Ру-3,0 МПа, Т до 80ºС с давлением после себя							
	- 0,3 МПа Ø25	VT.087 SUPER		VALTEC	шт.	1	1,51	
2.4	Кран шаровой латунный полнопроходной Ру-1,6 МПа, Т до 120°С Ø25	VT.214 BASE		«ВЕСТА Трейдинг»	шт.	1	0,4	
2.5	Ø20	VT.214 BASE		(495) 228- 30-30	шт.	3	0,254	
2.6	Клапан обратный муфтовый Ру 1,6 МПа Ø15	NY	10.303	АДЛ, Уфа т. 292 40-12	шт.	3		
3	Блок квартирных водомерных узлов в комплекте:	4кв			компл.	25		
3.1	Счетчик холодной воды крыльчатый Ø15	ВСГН-15			шт.	25		
3.2	Фильтр сетчатый муфтовый Ø25	ФММ-25		«Водомер» г. Уфа	шт.	1		
3.3	Редуктор давления Ру-3,0 МПа, Т до 80ºС с давлением после себя							
	- 0,3 МПа Ø25	VT.087 SUPER		VALTEC	шт.	1	1,51	
3.4	Кран шаровой латунный полнопроходной Ру-1,6 МПа, Т до 120°С Ø25	VT.214 BASE		VALTEC	шт.	1	0,4	
3.5	Ø20	VT.214 BASE		VALTEC	шт.	4	0,254	
3.6	Ø15	VT.214 BASE		VALTEC	шт.	1		
3.7	Трубы стальные водогазопроводные оцинкованные ГОСТ 3262-75 Ø25	Труба Ц 25х3,2			м	1	2,46	
3.8	Ø20	Труба Ц 20х2,8			м	1	1,71	
4	Блок квартирных водомерных узлов в комплекте:	5кв			компл.	13		
4.1	Счетчик холодной воды крыльчатый Ø15	ВСГН-15			шт.	5		
4.2	Фильтр сетчатый муфтовый Ø25	ФММ-25		«Водомер» г. Уфа	шт.	1		
4.3	Редуктор давления Ру-3,0 МПа, Т до 80ºС с давлением после себя							
	- 0,3 МПа Ø25	VT.087 SUPER		VALTEC	шт.	1	1,51	
4.4	Кран шаровой латунный полнопроходной Ру-1,6 МПа, Т до 120°С Ø25	VT.214 BASE		VALTEC	шт.	1	0,4	
4.5	Ø20	VT.214 BASE		VALTEC	шт.	5	0,254	
4.6	Ø15	VT.214 BASE		VALTEC	шт.	1		
4.7	Трубы стальные водогазопроводные оцинкованные ГОСТ 3262-75 Ø25	Труба Ц 25х3,2			м	1,4	2,46	
4.8	Ø20	Труба Ц 20х2,8			м	1,6	1,71	
4.9	Ø15	Труба Ц 15х2,8			м	0,2	1,32	
5	Кран шаровой латунный полнопроходной Ø15	S.214		VALTEC	шт.	262		
6	Гаситель гидравлических ударов пружинный 1/2”	VT.ACA 00		VALTEC	шт.	262		
8	Задвижка муфтовая клиновая латунная Ру-1,6 МПа, Т до 225°С							
	Ø80	H.012		VALTEC	шт.	1	2,19	

Взам. Инв.№

Подпись и дата

Инв. №подл

Изм.	Колуч	Лист	№док	Подп.	Дата	94-18-1В,1Г-ВК.ПТ.СО	Лист 4

Поз.	Наименование и техническая характеристика	Тип, марка, обозначение документа, опросного листа	Код продукции	Поставщик	Ед. изме-рения	Кол.	Масса 1 ед., кг	Примечание
1	2	3	4	5	6	7	8	9
9	Ø50	Н.012		VALTEC	шт.	6	1,06	
7	Клапан (вентиль) запорный проходной муфтовый Ру-1,6 МПа, Т до 225°С							
12	Ø15	15Б1п			шт.	6		
13	Редуктор давления Ру-3,0 МПа, Т до 80ºС с давлением после себя							
	- 0,3 МПа Ø15	VT.087		VALTEC	шт.	1		
14	Фильтр сетчатый муфтовый латунный Ø15	ФММ			шт.	1		Перед редуктором
15	Воздухоотводчик автоматический поплавковый с пружинным золотником							
	Ø15	VT 502		VALTEC	шт.	4		
16	Клапан отсекающий для воздухоотводчика Ø15	VT 539		VALTEC	шт.	4		
17	Полнопроходной компенсатор «Энергия-Аква» с декоративно-							
	защитным кожухом (осевой ход при сжатии компенсатора - 32 мм,							
	при удлинении 10 мм) резьбовой Ø50	Энергия-Аква	16.0050.32/10.2	(347)224-23-61	шт.	3		
18	Ø40	Энергия-Аква	16.0040.32/10.2		шт.	1		
22	Трубы стальные водогазопроводные оцинкованные ГОСТ 3262-75 Ø80	Труба Ц 80х4,0			м	11	8,59	
23	Ø50	Труба Ц 50х3,5			м	160	5,02	
24	Ø40	Труба Ц 40х3,5			м	46	3,96	
25	Ø32	Труба Ц 32х3,2			м	35	3,18	
26	Ø25	Труба Ц 25х3,2			м	22	2,46	
27	Ø15	Труба Ц 15х2,8			м	5	1,32	
28	Трубы напорные из сшитого полиэтилена Ø25	TECEflex PE-Xc 25x3,5	7 005 25		м	2085		
29	Ø20	TECEflex PE-Xc 20x2,8	7 005 20		м	685		
30	Трубы напорные полипропиленовые PN20 ГОСТ 32415-2013 Ø20	Труба PP-R SDR 6- 20х3,4			м	350		
32	Теплоизоляция "K-FLEX ST" толщина изоляции 13 мм (трубки) для Ø80	13х89			м	11		самоклеящиеся
33	для Ø50	13х60			м	160		
34	для Ø40	13х48			м	46		
35	для Ø32	13х42			м	35		
36	для Ø25	13х28			м	22		
37	для Ø25	13х30			м	1250		Для сш. ПЭ с подогревом
38	для Ø20	13х25			м	52		Для сш. ПЭ с подогревом
39	для Ø25	13х28			м	837		Для сш. ПЭ без подогрева
40	для Ø20	13х22			м	634		Для сш. ПЭ без подогрева
44	Неподвижная опора стояка для Ø50,	Лист ВК.ПТ-32			шт.	3		
45	Неподвижная опора для стояка Ø40	Лист ВК.ПТ-32			шт.	1		
46	Металл для крепления стальных труб				кг	40		

Взам. Инв.№

Подпись и дата

Инв. №подл

Изм.	Колуч	Лист	№док	Подп.	Дата	94-18-1В,1Г-ВК.ПТ.СО	Лист 5

Поз.	Наименование и техническая характеристика	Тип, марка, обозначение документа, опросного листа	Код продукции	Поставщик	Ед. изме-рения	Кол.	Масса 1 ед., кг	Примечание
1	2	3	4	5	6	7	8	9
	Трубопровод горячей воды циркуляционный 1 зоны (Т4.1)							
1	Задвижка муфтовая клиновая латунная Ру-1,6 МПа, Т до 225°С							
	Ø50	Н.012		VALTEC	шт.	1	1,06	
2	Клапан (вентиль) запорный проходной муфтовый Ру-1,6 МПа, Т до 225°С							
	Ø32	15Б1п			шт.	2		
3	Ø25	15Б1п			шт.	6		
4	Ø15	15Б1п			шт.	2		
5	Клапан регулирования циркуляции муфтовый Ру-1,6 МПа, Т до 130°С	Honeywell						
	Ø32	V1810X0032			шт.	2		
6	Ø25	V1810X0025			шт.	4		
7	Терморегулирующий привод диапазоном 50-60°С	VA2400A002			шт.	6		
8	Кран Маевского Ру-0,6 МПа, Dy – 10				шт.	3		
9	Полнопроходной компенсатор «Энергия-Аква» с декоративно-							
	защитным кожухом (осевой ход при сжатии компенсатора - 32 мм,							
	при удлинении 10 мм) резьбовой Ø25	Энергия-Аква	16.0050.32/10.2	(347)224-23-61	шт.	32		
10	Трубы стальные водогазопроводные оцинкованные ГОСТ 3262-75 Ø50	Труба Ц 50х3,5			м	11	5,02	
11	Ø32	Труба Ц 32х3,2			м	106	3,18	
12	Ø25	Труба Ц 25х3,2			м	47	3,18	
13	Ø15	Труба Ц 15х2,8			м	0,5	1,32	
14	Теплоизоляция "K-FLEX ST" толщина изоляции 13 мм (трубки) для Ø50	13х60			м	11		
15	для Ø32	13х42			м	106		
16	для Ø25	13х35			м	47		
17	Неподвижная опора для стояка Ø25	Лист ВК.ПТ-32			шт.	4		
18	Металл для крепления труб				кг	10		
	Канализация бытовая (К1)							
1	Умывальник керамический полукруглый третьей величины							
	фарфоровый на пьедестале ГОСТ 30493-96 в комплекте:	УмЗбСФ			компл.	2		
1.1	Смеситель для умывальника и однорукояточный центральный							
	набортный, излив с аэратором ГОСТ 25809-96	См-УмОЦБА			шт.	1		
1.2	Сифон пластмассовый унифицированный с горизонтальным выпуском							
	для умывальника ГОСТ 23289-94	СБУ			шт.	1		

Взам. Инв.№

Подпись и дата

Инв. №подл

Поз.	Наименование и техническая характеристика	Тип, марка, обозначение документа, опросного листа	Код продукции	Поставщик	Ед. изме-рения	Кол.	Масса 1 ед., кг	Примечание
1	2	3	4	5	6	7	8	9
2	Унитаз керамический тарельчатый с цельноотлитой полочкой с косым							
	выпуском ГОСТ 30493-96 в комплекте:	УнТ2ф			компл.	1		
2.1	Керамический бачок с арматурой непосредственно устанавливаемого							
	на унитазе ГОСТ 21485-94	БНвпф			шт.	1		
2.2	Гибкая подводка к унитазу L=300 мм				шт.	1		
3	Мойка стальная эмалированная с одной чашей накладная							
	ГОСТ23695-2016 в комплекте:	МСН			компл.	1		
3.1	Сифон пластмассовый для мойки ГОСТ 23289-2016	СПМ			шт.	1		
3.2	Смеситель для мойки двухрукояточный центральный							
	набортный, излив с аэратором ГОСТ 25809-2019	См-МДЦБА			шт.	1		
3.3	Подставка под мойку из круглой стали Ø 12мм ГОСТ2590-88				шт./кг	1/4		Изготовить по месту
4	Клапан вентиляционный DN110/75/50	HL900N			шт.	3		
5	Трап с вертикальным выпуском с решёткой и подрамником из							
	нержавеющей стали с сухим сифоном DN110	HL 310NPr-3000/33			шт.	1		
6	Трубы канализационные из непластифицированного поливинилхлорида							
	ТУ 6-19-307-86, 2248-002-84300500-2012 Ø110			«Хемкор»	м	1590		
7	Ø50			(831) 438-67-87	м	67		
8	Трубы чугунные канализационные SML (Duker) Ø100			IKTS				
			660184	(495)-783-29-40	м	170		
9	Сальник нажимной DN100	Серия 5.905-26.08.1-9.00-03			компл.	3		
10	Противопожарная муфта ТУ 5285-001-71456910-05	РТМК-110			шт.	412		
11	Металл для крепления труб				кг	25		
	Канализация бытовая напорная (К1Н)							
1	Погружной канализационный насос с поплавком Nнасоса= 0,6 кВт	ГНОМ 6-10Д			компл.	4	15	
2	Задвижка муфтовая клиновая латунная Ру-1,6 МПа, Т до 225°С							
	Ø50	Н.012		VALTEC	шт.	4	1,06	
3	Обратный клапан поворотный Ру 1,6 МПа безфланцевый Ø50			«КВО-АРМ»	шт.	4		
4	Фланцы стальные плоские приварные ГОСТ 33259-2015 Ру 1,6 МПа Ø50	Фланец 50-16-01-1-А			шт.	8	3	
5	Трубы стальные водогазопроводные ГОСТ 3262-75 Ø50	Труба 50х3,5			м	10	5,02	
6	Рукав резиновый напорный ГОСТ18698-79 L=0,5 м, Ø внутр. =63мм	В(II)-2,5-63-75			шт.	2		
7	Металл для крепления труб				кг	2		

Взам. Инв.№

Подпись и дата

Инв. №подл

Поз.	Наименование и техническая характеристика	Тип, марка, обозначение документа, опросного листа	Код продукции	Поставщик	Ед. изме-рения	Кол.	Масса 1 ед., кг	Примечание
1	2	3	4	5	6	7	8	9
	Канализация дождевая (К2)							
1	Водосточная воронка с вертикальным выпуском полипропиленовая							
	с электрообогревом Ø110	HL62.1H			компл.	5		
2	Трубы полиэтиленовые напорные ГОСТ18599-2001							
	собранных на электромуфтовых соединениях «техническая» Ø110	ПЭ80 SDR21- 110х5,3			м	85		Стояки и подвал
3	Трубы чугунные канализационные SML (Duker) Ø100			IKTS				
			660184	(495)-783-29-40	м	30		
4	Трубы канализационные из непластифицированного поливинилхлорида							
	ТУ 6-19-307-86, 2248-002-84300500-2012 Ø110			«Хемкор»	м	45		
5	Теплоизоляция "K-FLEX ST" толщина изоляции 9 мм (трубки) для Ø100	9х114			м	160		
6	Сальник нажимной DN100	Серия 5.905-26.08.1-9.00-03			компл.	2		
7	Металл для крепления труб				кг	15		
	Канализация дренажная (К41)							
1	Погружной канализационный насос Nнасоса= 1,5 кВт	Drain STS 40/8 (1~230V)		ВилоРус	шт.	2	20	
1.1	Поплавковый выключатель с кабелем L=5 м	WA65		ВилоРус	шт.	2		
1.2	Прибор управления	Control MS-L		ВилоРус	шт.	1		
2	Задвижка муфтовая клиновая латунная Ру-1,6 МПа, Т до 225°С							
	Ø50	Н.012		VALTEC	шт.	2	1,06	
3	Обратный клапан поворотный Ру 1,6 МПа безфланцевый Ø50			«КВО-АРМ»	шт.	2		
4	Клапан (вентиль) запорный проходной муфтовый Ру-1,6 МПа, Т до 225°С							
	Ø15	15Б1п			шт.	1		
5	Бак разрыва струи				компл.	1		Изготовить по месту
5.1	Труба стальная электросварная ГОСТ 10704-91 L=1,40 м Ø200	219х5,0 ГОСТ 10704-91						
		Д ГОСТ 10705-80			шт.	1		
5.2	Лист стальной толщиной 5 мм ГОСТ 19903-74 Д=250 мм				шт.	2		Днище, крышка
5.3	Патрубок А10К031.000-03 ø100	Серия 5.904-43 вып.1			шт.	1	3,70	
6	Фланцы стальные плоские приварные ГОСТ 33259-2015 Ру 1,6 МПа Ø50	Фланец 50-16-01-1-А			шт.	4	3	
7	ø100	Фланец 100-16-01-1-А			шт.	1		
8	Трубы стальные водогазопроводные ГОСТ 3262-75 Ø50	Труба 50х3,5			м	11	5,02	
9	Ø32	Труба 32х3,2			м	0,2		
10	Ø15	Труба 15х2,8			м	0,5	1,32	
11	Трубы чугунные канализационные SML (Duker) Ø100			IKTS				
			660184	(495)-783-29-40	м	170		

Взам. Инв.№

Подпись и дата

Инв. № подл

Поз.	Наименование и техническая характеристика	Тип, марка, обозначение документа, опросного листа	Код продукции	Поставщик	Ед. изме-рения	Кол.	Масса 1 ед., кг	Примечание
1	2	3	4	5	6	7	8	9
12	Сальник нажимной DN100	Серия 5.905-26.08.1-9.00-03			компл.	1		
13	Рукав резиновый напорный ГОСТ18698-79 L=0,6 м, Ø внутр. =63мм	В(II)-2,5-63-75			шт.	2		
14	Металл для крепления труб				кг	2		
15	Грунтовка ГФ - 021 ГОСТ 25129-82				$м^2$	5		Для бака
16	Эмаль ПФ –133 ГОСТ 929 - 82				$м^2$	5		

Взам. Инв.№

Подпись и дата

Инв. № подл

Изм.	Колуч	Лист	№док	Подп.	Дата	94-18-1В,1Г-ВК.ПТ.СО	Лист 9

Поз.	Наименование и техническая характеристика	Тип, марка, обозначение документа, опросного листа	Код продукции	Поставщик	Ед. изме-рения	Кол.	Масса 1 ед., кг	Примечание
1	2	3	4	5	6	7	8	9
	Встроенные организации							
	Консъерж							
	Водопровод хоз.-питьевой 1 зоны водоснабжения (В1.3)							
1	Водомерный узел тип А комплектно:				компл.	*1*		
1.1	Счетчик холодной воды крыльчатый Ø15	ВСХН-15			шт.	*1*		
1.2	Фильтр сетчатый муфтовый Ø15	ФММ-15		«Водомер» г. Уфа	шт.	*1*		
1.3	Редуктор давления Ру-3,0 МПа, Т до 80ºС с давлением после себя							
	- 0,3 МПа Ø15	VT.087 SUPER		VALTEC	шт.	*1*	1,51	
1.4	Кран шаровой латунный полнопроходной Ру-1,6 МПа, Т до 120°С Ø15	VT.214 BASE		VALTEC	шт.	*1*	0,4	
2	Кран шаровой латунный полнопроходной Ру-1,6 МПа, Т до 120°С Ø15	VT.214 BASE		VALTEC	шт.	*1*	0,4	
3	Клапан (вентиль) запорный проходной муфтовый Ру-1,6 МПа, Т до 225°С							
	Ø15	15Б1п			шт.	*1*		
4	Трубы стальные водогазопроводные оцинкованные ГОСТ 3262-75 Ø15	Труба Ц 15х2,8			м	*7*	1,32	
5	Трубы напорные полипропиленовые PN10 ГОСТ 32415-2013 Ø20	Труба PP-R SDR 11- 20х1,9			м	*8*		
6	Теплоизоляция "К-FLEX ST" толщина изоляции 9 мм (трубки) для Ø15	9х22			м	*7*		самоклеящиеся
7	Металл для крепления труб				кг	*1*		
	Трубопровод горячей воды 1 зоны водоснабжения (Т3.3)							
1	Водомерный узел тип А комплектно:				компл.	*1*		
1.1	Счетчик горячей воды крыльчатый Ø15	ВСГН-15			шт.	*1*		
1.2	Фильтр сетчатый муфтовый Ø15	ФММ-15		«Водомер» г. Уфа	шт.	*1*		
1.3	Редуктор давления Ру-3,0 МПа, Т до 80ºС с давлением после себя							
	- 0,3 МПа Ø15	VT.087 SUPER		VALTEC	шт.	*1*	1,51	
1.4	Кран шаровой латунный полнопроходной Ру-1,6 МПа, Т до 120°С Ø15	VT.214 BASE		VALTEC	шт.	*1*	0,4	
2	Клапан (вентиль) запорный проходной муфтовый Ру-1,6 МПа, Т до 225°С							
3	Трубы стальные водогазопроводные оцинкованные ГОСТ 3262-75 Ø15	Труба Ц 15х2,8			м	*7*	1,32	
4	Трубы напорные полипропиленовые PN 20 ГОСТ 32415-2013 Ø20	Труба PP-R SDR 6- 20×3,4			м	*8*		
5	Теплоизоляция "К-FLEX ST" толщина изоляции 13 мм (трубки) для Ø15	13х22			м	*7*		самоклеящиеся
6	Металл для крепления труб				кг	*1*		

Взам. Инв.№

Подпись и дата

Инв. №подл

Изм.	Колуч	Лист	№док	Подп.	Дата	94-18-1В,1Г-ВК.ПТ.СО	Лист 10

Поз.	Наименование и техническая характеристика	Тип, марка, обозначение документа, опросного листа	Код продукции	Поставщик	Ед. изме-рения	Кол.	Масса 1 ед., кг	Примечание
1	2	3	4	5	6	7	8	9
	Нежилое помещение №2 (бутик)							
	Водопровод хоз.-питьевой 1 зоны водоснабжения (В1.3)							
1	Водомерный узел тип А комплектно:				компл.	1		
1.1	Счетчик холодной воды крыльчатый Ø15	ВСХН-15			шт.	1		
1.2	Фильтр сетчатый муфтовый Ø15	ФММ-15		«Водомер» г. Уфа	шт.	1		
1.3	Редуктор давления Ру-3,0 МПа, Т до 80ºС с давлением после себя							
	- 0,3 МПа Ø15	VT.087 SUPER		VALTEC	шт.	1	1,51	
1.4	Кран шаровой латунный полнопроходной Ру-1,6 МПа, Т до 120°С Ø15	VT.214 BASE		VALTEC	шт.	1	0,4	
2	Кран шаровой латунный полнопроходной Ру-1,6 МПа, Т до 120°С Ø15	VT.214 BASE		VALTEC	шт.	1	0,4	
3	Клапан (вентиль) запорный проходной муфтовый Ру-1,6 МПа, Т до 225°С							
	Ø15	15Б1п			шт.	1		
4	Трубы стальные водогазопроводные оцинкованные ГОСТ 3262-75 Ø15	Труба Ц 15х2,8			м	3	1,32	
5	Трубы напорные полипропиленовые PN10 ГОСТ 32415-2013 Ø20	Труба PP-R SDR 11- 20х1,9			м	5		
6	Теплоизоляция "K-FLEX ST" толщина изоляции 9 мм (трубки) для Ø15	9х22			м	3		самоклеящиеся
7	Металл для крепления труб				кг	1		
	Трубопровод горячей воды 1 зоны водоснабжения (Т3.3)							
1	Водомерный узел тип А комплектно:				компл.	1		
1.1	Счетчик горячей воды крыльчатый Ø15	ВСГН-15			шт.	1		
1.2	Фильтр сетчатый муфтовый Ø15	ФММ-15		«Водомер» г. Уфа	шт.	1		
1.3	Редуктор давления Ру-3,0 МПа, Т до 80ºС с давлением после себя							
	- 0,3 МПа Ø15	VT.087 SUPER		VALTEC	шт.	1	1,51	
1.4	Кран шаровой латунный полнопроходной Ру-1,6 МПа, Т до 120°С Ø15	VT.214 BASE		VALTEC	шт.	1	0,4	
2	Клапан (вентиль) запорный проходной муфтовый Ру-1,6 МПа, Т до 225°С							
	Ø15	15Б1п			шт.	1		
3	Трубы стальные водогазопроводные оцинкованные ГОСТ 3262-75 Ø15	Труба Ц 15х2,8			м	3	1,32	
4	Трубы напорные полипропиленовые PN 20 ГОСТ 32415-2013 Ø20	Труба PP-R SDR 6- 20×3,4			м	3		
5	Теплоизоляция "K-FLEX ST" толщина изоляции 13 мм (трубки) для Ø15	13х22			м	3		самоклеящиеся
6	Металл для крепления труб				кг	1		
	Канализация бытовая встроенных организаций (К1.1)							
1	Умывальник керамический полукруглый третьей величины							
	фарфоровый на пьедестале ГОСТ 30493 в комплекте:	Ум3бСФ			компл.	1		

Взам. Инв.№

Подпись и дата

Инв. №подл

Поз.	Наименование и техническая характеристика	Тип, марка, обозначение документа, опросного листа	Код продукции	Поставщик	Ед. изме-рения	Кол.	Масса 1 ед., кг	Примечание
1	2	3	4	5	6	7	8	9
1.1	Смеситель для умывальника и однорукояточный центральный							
	набортный, излив с аэратором ГОСТ 25809	См-УмОЦБА			шт.	1		
1.2	Сифон пластмассовый унифицированный с горизонтальным выпуском							
	для умывальника ГОСТ 23289-94	СБУ			шт.	1		
2	Унитаз керамический тарельчатый с цельноотлитой полочкой с косым							
	выпуском ГОСТ 30493 в комплекте:	УнТ2ф			компл.	1		
2.1	Керамический бачок с арматурой непосредственно устанавливаемого							
	на унитазе ГОСТ 21485	БНвпф			шт.	1		
2.2	Гибкая подводка к унитазу L=300 мм				шт.	1		
3	Мойка стальная эмалированная с одной чашей накладная							
	ГОСТ23695-2016 в комплекте:	МСН			компл.	1		
3.1	Сифон пластмассовый для мойки ГОСТ 23289-2016	СПМ			шт.	1		
3.2	Смеситель для мойки двухрукояточный центральный							
	набортный, излив с аэратором ГОСТ 25809-2019	См-МДЦБА			шт.	1		
3.3	Подставка под мойку из круглой стали Ø 12мм ГОСТ2590-88				шт./кг	1/4		Изготовить по месту
4	Клапан вентиляционный DN110	HL900N			шт.	1		
5	Трубы канализационные из непластифицированного поливинилхлорида							
	ТУ 6-19-307-86, 2248-002-84300500-2012 Ø110			«Хемкор»	м	6		
6	Ø50			(831) 438-67-87	м	3		
7	Трубы чугунные канализационные SML (Duker) Ø100			IKTS				
			660184	(495)-783-29-40	м	15		
8	Сальник нажимной DN100	Серия 5.905-26.08.1-9.00-03			компл.	1		
9	Металл для крепления труб				кг	5		
	Нежилое помещение №3 (офис)							
	Водопровод хоз.-питьевой 1 зоны водоснабжения (В1.3)							
1	Водомерный узел тип А комплектно:				компл.	1		
1.1	Счетчик холодной воды крыльчатый Ø15	ВСХН-15			шт.	1		
1.2	Фильтр сетчатый муфтовый Ø15	ФММ-15		«Водомер» г. Уфа	шт.	1		
1.3	Редуктор давления Ру-3,0 МПа, Т до 80ºС с давлением после себя							
	- 0,3 МПа Ø15	VT.087 SUPER		VALTEC	шт.	1	1,51	
1.4	Кран шаровой латунный полнопроходной Ру-1,6 МПа, Т до 120°С Ø15	VT.214 BASE		VALTEC	шт.	1	0,4	
2	Кран шаровой латунный полнопроходной Ру-1,6 МПа, Т до 120°С Ø15	VT.214 BASE		VALTEC	шт.	2	0,4	

Взам. Инв.№

Подпись и дата

Инв. № подл

Поз.	Наименование и техническая характеристика	Тип, марка, обозначение документа, опросного листа	Код продукции	Поставщик	Ед. изме-рения	Кол.	Масса 1 ед., кг	Примечание
1	2	3	4	5	6	7	8	9
3	Клапан (вентиль) запорный проходной муфтовый Ру-1,6 МПа, Т до 225°С							
	Ø15	15Б1п			шт.	1		
4	Трубы стальные водогазопроводные оцинкованные ГОСТ 3262-75 Ø15	Труба Ц 15х2,8			м	3	1,32	
5	Трубы напорные полипропиленовые PN10 ГОСТ 32415-2013 Ø20	Труба PP-R SDR 11- 20х1,9			м	7		
6	Теплоизоляция "K-FLEX ST" толщина изоляции 9 мм (трубки) для Ø15	9х22			м	3		самоклеящиеся
7	Металл для крепления труб				кг	1		
	Трубопровод горячей воды 1 зоны водоснабжения (Т3.3)							
1	Водомерный узел тип А комплектно:				компл.	1		
1.1	Счетчик горячей воды крыльчатый Ø15	ВСГН-15			шт.	1		
1.2	Фильтр сетчатый муфтовый Ø15	ФММ-15		«Водомер» г. Уфа	шт.	1		
1.3	Редуктор давления Ру-3,0 МПа, Т до 80ºС с давлением после себя							
	- 0,3 МПа Ø15	VT.087 SUPER		VALTEC	шт.	1	1,51	
1.4	Кран шаровой латунный полнопроходной Ру-1,6 МПа, Т до 120°С Ø15	VT.214 BASE		VALTEC	шт.	1	0,4	
2	Клапан (вентиль) запорный проходной муфтовый Ру-1,6 МПа, Т до 225°С							
	Ø15	15Б1п			шт.	1		
3	Трубы стальные водогазопроводные оцинкованные ГОСТ 3262-75 Ø15	Труба Ц 15х2,8			м	3	1,32	
4	Трубы напорные полипропиленовые PN 20 ГОСТ 32415-2013 Ø20	Труба PP-R SDR 6- 20×3,4			м	7		
5	Теплоизоляция "K-FLEX ST" толщина изоляции 13 мм (трубки) для Ø15	13х22			м	3		самоклеящиеся
6	Металл для крепления труб				кг	1		
	Канализация бытовая встроенных организаций (К1.1)							
1	Умывальник керамический полукруглый третьей величины							
	фарфоровый на пьедестале ГОСТ 30493 в комплекте:	Ум3бСФ			компл.	1		
1.1	Смеситель для умывальника и однорукояточный центральный							
	набортный, излив с аэратором ГОСТ 25809	См-УмОЦБА			шт.	1		
1.2	Сифон пластмассовый унифицированный с горизонтальным выпуском							
	для умывальника ГОСТ 23289	СБУ			шт.	1		
2	Унитаз керамический тарельчатый с цельноотлитой полочкой с косым							
	выпуском ГОСТ 30493 в комплекте:	УнТ2ф			компл.	1		
2.1	Керамический бачок с арматурой непосредственно устанавливаемого							
	на унитазе ГОСТ 21485	БНвпф			шт.	1		
2.2	Гибкая подводка к унитазу L=300 мм				шт.	1		

Взам. Инв.№

Подпись и дата

Инв. №подл

Поз.	Наименование и техническая характеристика	Тип, марка, обозначение документа, опросного листа	Код продукции	Поставщик	Ед. изме-рения	Кол.	Масса 1 ед., кг	Примечание
1	2	3	4	5	6	7	8	9
3	Поддон душевой стальной эмалированный							
	ГОСТ23695-2016 в комплекте:	ПСЭ-800			компл.	1		
3.1	Сифон пластмассовый для поддона ГОСТ 23289	СПМ			шт.	1		
3.2	Смеситель для мойки двухрукояточный центральный							
	набортный, излив с аэратором ГОСТ 25809-2019	См-МДЦБА			шт.	1		
3.3	Подставка под поддон из круглой стали Ø 12мм ГОСТ2590-88				шт./кг	1/4		Изготовить по месту
4	Трубы канализационные из непластифицированного поливинилхлорида							
	ТУ 6-19-307-86, 2248-002-84300500-2012 Ø110			«Хемкор»	м	1		
5	Ø50			(831) 438-67-87	м	4		
6	Трубы чугунные канализационные SML (Duker) Ø100			IKTS				
			660184	(495)-783-29-40	м	8		
7	Металл для крепления труб				кг	2		
	Нежилое помещение № 4 (офис)							
	Водопровод хоз.-питьевой 1 зоны водоснабжения (В1.3)							
1	Водомерный узел тип А комплектно:				компл.	1		
1.1	Счетчик холодной воды крыльчатый Ø15	ВСХН-15			шт.	1		
1.2	Фильтр сетчатый муфтовый Ø15	ФММ-15		«Водомер» г. Уфа	шт.	1		
1.3	Редуктор давления Ру-3,0 МПа, Т до 80ºС с давлением после себя							
	- 0,3 МПа Ø15	VT.087 SUPER		VALTEC	шт.	1	1,51	
1.4	Кран шаровой латунный полнопроходной Ру-1,6 МПа, Т до 120°С Ø15	VT.214 BASE		VALTEC	шт.	1	0,4	
2	Кран шаровой латунный полнопроходной Ру-1,6 МПа, Т до 120°С Ø15	VT.214 BASE		VALTEC	шт.	2	0,4	
3	Клапан (вентиль) запорный проходной муфтовый Ру-1,6 МПа, Т до 225°С							
	Ø15	15Б1п			шт.	1		
4	Трубы стальные водогазопроводные оцинкованные ГОСТ 3262-75 Ø15	Труба Ц 15х2,8			м	3	1,32	
5	Трубы напорные полипропиленовые PN10 ГОСТ 32415-2013 Ø20	Труба PP-R SDR 11- 20х1,9			м	4		
6	Теплоизоляция "K-FLEX ST" толщина изоляции 9 мм (трубки) для Ø15	9х22			м	3		самоклеящиеся
7	Металл для крепления труб				кг	1		
	Трубопровод горячей воды 1 зоны водоснабжения (Т3.3)							
1	Водомерный узел тип А комплектно:				компл.	1		
1.1	Счетчик горячей воды крыльчатый Ø15	ВСГН-15			шт.	1		
1.2	Фильтр сетчатый муфтовый Ø15	ФММ-15		«Водомер» г. Уфа	шт.	1		

Взам. Инв.№

Подпись и дата

Инв. №подл

Поз.	Наименование и техническая характеристика	Тип, марка, обозначение документа, опросного листа	Код продукции	Поставщик	Ед. изме-рения	Кол.	Масса 1 ед., кг	Примечание
1	2	3	4	5	6	7	8	9
1.3	Редуктор давления Ру-3,0 МПа, Т до 80ºС с давлением после себя							
	- 0,3 МПа Ø15	VT.087 SUPER		VALTEC	шт.	1	1,51	
1.4	Кран шаровой латунный полнопроходной Ру-1,6 МПа, Т до 120°С Ø15	VT.214 BASE		VALTEC	шт.	1	0,4	
2	Клапан (вентиль) запорный проходной муфтовый Ру-1,6 МПа, Т до 225°С							
	Ø15	15Б1п			шт.	1		
3	Трубы стальные водогазопроводные оцинкованные ГОСТ 3262-75 Ø15	Труба Ц 15х2,8			м	3	1,32	
4	Трубы напорные полипропиленовые PN 20 ГОСТ 32415-2013 Ø20	Труба PP-R SDR 6- 20×3,4			м	2		
5	Теплоизоляция "К-FLEX ST" толщина изоляции 13 мм (трубки) для Ø15	13х22			м	3		самоклеящиеся
6	Металл для крепления труб				кг	1		
	Канализация бытовая встроенных организаций (К1.1)							
1	Умывальник керамический полукруглый третьей величины							
	фарфоровый на пьедестале ГОСТ 30493 в комплекте:	Ум3бСФ			компл.	1		
1.1	Смеситель для умывальника и однорукояточный центральный							
	набортный, излив с аэратором ГОСТ 25809	См-УмОЦБА			шт.	1		
1.2	Сифон пластмассовый унифицированный с горизонтальным выпуском							
	для умывальника ГОСТ 23289	СБУ			шт.	1		
2	Унитаз керамический тарельчатый с цельноотлитой полочкой с косым							
	выпуском ГОСТ 30493 в комплекте:	УнТ2ф			компл.	1		
2.1	Керамический бачок с арматурой непосредственно устанавливаемого							
	на унитазе ГОСТ 21485	БНвпф			шт.	1		
2.2	Гибкая подводка к унитазу L=300 мм				шт.	1		
3	Поддон душевой стальной эмалированный							
	ГОСТ23695-2016 в комплекте:	ПСЭ-800			компл.	1		
3.1	Сифон пластмассовый для поддона ГОСТ 23289	СПМ			шт.	1		
3.2	Смеситель для мойки двухрукояточный центральный							
	набортный, излив с аэратором ГОСТ 25809	См-МДЦБА			шт.	1		
3.3	Подставка под поддон из круглой стали Ø 12мм ГОСТ2590-88				шт./кг	1/4		Изготовить по месту
4	Клапан вентиляционный DN110	HL900N			шт.	1		
5	Трубы канализационные из непластифицированного поливинилхлорида							
	ТУ 6-19-307-86, 2248-002-84300500-2012 Ø110			«Хемкор»	м	4		
6	Ø50			(831) 438-67-87	м	3		
7	Трубы чугунные канализационные SML (Duker) Ø100			IKTS				
			660184	(495)-783-29-40	м	2		
7	Металл для крепления труб				кг	2		

Взам. Инв.№

Подпись и дата

Инв. №подл

Поз.	Наименование и техническая характеристика	Тип, марка, обозначение документа, опросного листа	Код продукции	Поставщик	Ед. изме-рения	Кол.	Масса 1 ед., кг	Примечание
1	2	3	4	5	6	7	8	9
	Нежилое помещение № 5 (офис)							
	Водопровод хоз.-питьевой 1 зоны водоснабжения (В1.3)							
1	Водомерный узел тип А комплектно:				компл.	1		
1.1	Счетчик холодной воды крыльчатый Ø15	ВСХН-15			шт.	1		
1.2	Фильтр сетчатый муфтовый Ø15	ФММ-15		«Водомер» г. Уфа	шт.	1		
1.3	Редуктор давления Ру-3,0 МПа, Т до 80ºС с давлением после себя							
	- 0,3 МПа Ø15	VT.087 SUPER		VALTEC	шт.	1	1,51	
1.4	Кран шаровой латунный полнопроходной Ру-1,6 МПа, Т до 120°С Ø15	VT.214 BASE		VALTEC	шт.	1	0,4	
3	Клапан (вентиль) запорный проходной муфтовый Ру-1,6 МПа, Т до 225°С							
	Ø15	15Б1п			шт.	1		
4	Трубы стальные водогазопроводные оцинкованные ГОСТ 3262-75 Ø15	Труба Ц 15х2,8			м	3	1,32	
5	Трубы напорные полипропиленовые PN10 ГОСТ 32415-2013 Ø20	Труба PP-R SDR 11- 20х1,9			м	4		
6	Теплоизоляция "K-FLEX ST" толщина изоляции 9 мм (трубки) для Ø15	9х22			м	3		самоклеящиеся
7	Металл для крепления труб				кг	1		
	Трубопровод горячей воды 1 зоны водоснабжения (Т3.3)							
1	Водомерный узел тип А комплектно:				компл.	1		
1.1	Счетчик горячей воды крыльчатый Ø15	ВСГН-15			шт.	1		
1.2	Фильтр сетчатый муфтовый Ø15	ФММ-15		«Водомер» г. Уфа	шт.	1		
1.3	Редуктор давления Ру-3,0 МПа, Т до 80ºС с давлением после себя							
	- 0,3 МПа Ø15	VT.087 SUPER		VALTEC	шт.	1	1,51	
1.4	Кран шаровой латунный полнопроходной Ру-1,6 МПа, Т до 120°С Ø15	VT.214 BASE		VALTEC	шт.	1	0,4	
2	Клапан (вентиль) запорный проходной муфтовый Ру-1,6 МПа, Т до 225°С							
	Ø15	15Б1п			шт.	1		
3	Трубы стальные водогазопроводные оцинкованные ГОСТ 3262-75 Ø15	Труба Ц 15х2,8			м	2	1,32	
4	Трубы напорные полипропиленовые PN 20 ГОСТ 32415-2013 Ø20	Труба PP-R SDR 6- 20×3,4			м	4		
5	Теплоизоляция "K-FLEX ST" толщина изоляции 13 мм (трубки) для Ø15	13х22			м	2		самоклеящиеся
6	Металл для крепления труб				кг	1		
	Канализация бытовая встроенных организаций (К1.1)							
1	Умывальник керамический полукруглый третьей величины							
	фарфоровый на пьедестале ГОСТ 30493 в комплекте:	Ум3бСФ			компл.	2		

Взам. Инв.№

Подпись и дата

Инв. №подл

Поз.	Наименование и техническая характеристика	Тип, марка, обозначение документа, опросного листа	Код продукции	Поставщик	Ед. изме-рения	Кол.	Масса 1 ед., кг	Примечание
1	2	3	4	5	6	7	8	9
1.1	Смеситель для умывальника и однорукояточный центральный							
	набортный, излив с аэратором ГОСТ 25809	См-УмОЦБА			шт.	1		
1.2	Сифон пластмассовый унифицированный с горизонтальным выпуском							
	для умывальника ГОСТ 23289	СБУ			шт.	1		
2	Унитаз керамический тарельчатый с цельноотлитой полочкой с косым							
	выпуском ГОСТ 30493 в комплекте:	УнТ2ф			компл.	1		
2.1	Керамический бачок с арматурой непосредственно устанавливаемого							
	на унитазе ГОСТ 21485	БНвпф			шт.	1		
2.2	Гибкая подводка к унитазу L=300 мм				шт.	1		
3	Поддон душевой стальной эмалированный							
	ГОСТ23695-2016 в комплекте:	ПСЭ-800			компл.	1		
3.1	Сифон пластмассовый для поддона ГОСТ 23289	СПМ			шт.	1		
3.2	Смеситель для мойки двухрукояточный центральный							
	набортный, излив с аэратором ГОСТ 25809	См-МДЦБА			шт.	1		
3.3	Подставка под поддон из круглой стали Ø 12мм ГОСТ2590-88				шт./кг	1/4		Изготовить по месту
4	Трубы канализационные из непластифицированного поливинилхлорида							
	ТУ 6-19-307-86, 2248-002-84300500-2012 Ø110			«Хемкор»	м	1		
5	Ø50			(831) 438-67-87	м	3		
6	Металл для крепления труб				кг	1		
	Нежилое помещение № 6 (офис)							
	Водопровод хоз.-питьевой 1 зоны водоснабжения (В1.3)							
1	Водомерный узел тип А комплектно:				компл.	1		
1.1	Счетчик холодной воды крыльчатый Ø15	ВСХН-15			шт.	1		
1.2	Фильтр сетчатый муфтовый Ø15	ФММ-15		«Водомер» г. Уфа	шт.	1		
1.3	Редуктор давления Ру-3,0 МПа, Т до 80ºС с давлением после себя							
	- 0,3 МПа Ø15	VT.087 SUPER		VALTEC	шт.	1	1,51	
1.4	Кран шаровой латунный полнопроходной Ру-1,6 МПа, Т до 120°С Ø15	VT.214 BASE		VALTEC	шт.	1	0,4	
2	Кран шаровой латунный полнопроходной Ру-1,6 МПа, Т до 120°С Ø15	VT.214 BASE		VALTEC	шт.	1	0,4	
3	Клапан (вентиль) запорный проходной муфтовый Ру-1,6 МПа, Т до 225°С							
	Ø20	15Б1п			шт.	1		
4	Трубы стальные водогазопроводные оцинкованные ГОСТ 3262-75 Ø15	Труба Ц 15х2,8			м	6	1,32	
5	Ø20	Труба Ц 20х2,8			м	6	1,71	
6	Трубы напорные полипропиленовые PN10 ГОСТ 32415-2013 Ø20	Труба PP-R SDR 11- 20х1,9			м	4		

Взам. Инв.№

Подпись и дата

Инв. № подл

Поз.	Наименование и техническая характеристика	Тип, марка, обозначение документа, опросного листа	Код продукции	Поставщик	Ед. изме-рения	Кол.	Масса 1 ед., кг	Примечание
1	2	3	4	5	6	7	8	9
7	Теплоизоляция "K-FLEX ST" толщина изоляции 9 мм (трубки) для Ø15	9х22			м	6		самоклеящиеся
8	для Ø20	9х28			м	6		
9	Металл для крепления труб				кг	3		
	Трубопровод горячей воды 1 зоны водоснабжения (Т3.3)							
1	Водомерный узел тип А комплектно:				компл.	1		
1.1	Счетчик горячей воды крыльчатый Ø15	ВСГН-15			шт.	1		
1.2	Фильтр сетчатый муфтовый Ø15	ФММ-15		«Водомер» г. Уфа	шт.	1		
1.3	Редуктор давления Ру-3,0 МПа, Т до 80ºС с давлением после себя							
	- 0,3 МПа Ø15	VT.087 SUPER		VALTEC	шт.	1	1,51	
1.4	Кран шаровой латунный полнопроходной Ру-1,6 МПа, Т до 120°С Ø15	VT.214 BASE		VALTEC	шт.	1	0,4	
2	Клапан (вентиль) запорный проходной муфтовый Ру-1,6 МПа, Т до 225°С							
	Ø15	15Б1п			шт.	1		
3	Трубы стальные водогазопроводные оцинкованные ГОСТ 3262-75 Ø15	Труба Ц 15х2,8			м	5	1,32	
4	Ø20	Труба Ц 20х2,8			м	7	1,71	
5	Трубы напорные полипропиленовые PN 20 Г ГОСТ 32415-2013 Ø20	Труба PP-R SDR 6- 20×3,4			м	3		
6	Теплоизоляция "K-FLEX ST" толщина изоляции 13 мм (трубки) для Ø15	13х22			м	25		самоклеящиеся
7	для Ø20	9х28			м	7		
8	Металл для крепления труб				кг	2		
	Канализация бытовая встроенных организаций (К1.1)							
1	Умывальник керамический полукруглый третьей величины							
	фарфоровый на пьедестале ГОСТ 30493 в комплекте:	Ум3бСФ			компл.	1		
1.1	Смеситель для умывальника и однорукояточный центральный							
	набортный, излив с аэратором ГОСТ 25809	См-УмОЦБА			шт.	1		
1.2	Сифон пластмассовый унифицированный с горизонтальным выпуском							
	для умывальника ГОСТ 23289	СБУ			шт.	1		
2	Унитаз керамический тарельчатый с цельноотлитой полочкой с косым							
	выпуском ГОСТ 30493 в комплекте:	УнТ2ф			компл.	1		
2.1	Керамический бачок с арматурой непосредственно устанавливаемого							
	на унитазе ГОСТ 21485	БНвпф			шт.	1		
2.2	Гибкая подводка к унитазу L=300 мм				шт.	1		
3	Поддон душевой стальной эмалированный							
	ГОСТ23695-2016 в комплекте:	ПСЭ-800			компл.	1		

Взам. Инв.№

Подпись и дата

Инв. №подл

Поз.	Наименование и техническая характеристика	Тип, марка, обозначение документа, опросного листа	Код продукции	Поставщик	Ед. изме-рения	Кол.	Масса 1 ед., кг	Примечание
1	2	3	4	5	6	7	8	9
3.1	Сифон пластмассовый для поддона ГОСТ 23289	СПМ			шт.	1		
3.2	Смеситель для мойки двухрукояточный центральный							
	набортный, излив с аэратором ГОСТ 25809	См-МДЦБА			шт.	1		
3.3	Подставка под поддон из круглой стали Ø 12мм ГОСТ2590-88				шт./кг	1/4		Изготовить по месту
4	Клапан вентиляционный DN110	HL900N			шт.	1		
5	Трубы канализационные из непластифицированного поливинилхлорида							
	ТУ 6-19-307-86, 2248-002-84300500-2012 Ø110			«Хемкор»	м	3		
6	Ø50			(831) 438-67-87	м	4		
7	Трубы чугунные канализационные SML (Duker) Ø100			IKTS				
			660184	(495)-783-29-40	м	25		
8	Сальник нажимной DN100	Серия 5.905-26.08.1-9.00-03			компл.	1		
9	Металл для крепления труб				кг	10		
	Нежилое помещение № 7 (офис)							
	Водопровод хоз.-питьевой 1 зоны водоснабжения (В1.3)							
1	Водомерный узел тип А комплектно:				компл.	1		
1.1	Счетчик холодной воды крыльчатый Ø15	ВСХН-15			шт.	1		
1.2	Фильтр сетчатый муфтовый Ø15	ФММ-15		«Водомер» г. Уфа	шт.	1		
1.3	Редуктор давления Ру-3,0 МПа, Т до 80ºС с давлением после себя							
	- 0,3 МПа Ø15	VT.087 SUPER		VALTEC	шт.	1	1,51	
1.4	Кран шаровой латунный полнопроходной Ру-1,6 МПа, Т до 120°С Ø15	VT.214 BASE		VALTEC	шт.	1	0,4	
3	Клапан (вентиль) запорный проходной муфтовый Ру-1,6 МПа, Т до 225°С							
	Ø15	15Б1п			шт.	1		
4	Трубы стальные водогазопроводные оцинкованные ГОСТ 3262-75 Ø15	Труба Ц 15х2,8			м	3	1,32	
5	Трубы напорные полипропиленовые PN10 ГОСТ 32415-2013 Ø20	Труба PP-R SDR 11- 20х1,9			м	5		
6	Теплоизоляция "K-FLEX ST" толщина изоляции 9 мм (трубки) для Ø15	9х22			м	3		самоклеящиеся
7	Металл для крепления труб				кг	1		
	Трубопровод горячей воды 1 зоны водоснабжения (Т3.3)							
1	Водомерный узел тип А комплектно:				компл.	1		
1.1	Счетчик горячей воды крыльчатый Ø15	ВСГН-15			шт.	1		
1.2	Фильтр сетчатый муфтовый Ø15	ФММ-15		«Водомер» г. Уфа	шт.	1		
1.3	Редуктор давления Ру-3,0 МПа, Т до 80ºС с давлением после себя							
	- 0,3 МПа Ø15	VT.087 SUPER		VALTEC	шт.	1	1,51	

Взам. Инв.№

Подпись и дата

Инв. №подл

Изм.	Колуч	Лист	№док	Подп.	Дата	94-18-1В,1Г-ВК.ПТ.СО	Лист 19

Поз.	Наименование и техническая характеристика	Тип, марка, обозначение документа, опросного листа	Код продукции	Поставщик	Ед. изме-рения	Кол.	Масса 1 ед., кг	Примечание
1	2	3	4	5	6	7	8	9
1.4	Кран шаровой латунный полнопроходной Ру-1,6 МПа, Т до 120°С Ø15	VT.214 BASE		VALTEC	шт.	1	0,4	
2	Клапан (вентиль) запорный проходной муфтовый Ру-1,6 МПа, Т до 225°С							
	Ø15	15Б1п			шт.	1		
3	Трубы стальные водогазопроводные оцинкованные ГОСТ 3262-75 Ø15	Труба Ц 15х2,8			м	3	1,32	
4	Трубы напорные полипропиленовые PN 20 ГОСТ 32415-2013 Ø20	Труба PP-R SDR 6- 20×3,4			м	5		
5	Теплоизоляция "K-FLEX ST" толщина изоляции 13 мм (трубки) для Ø15	13х22			м	2		самоклеящиеся
6	Металл для крепления труб				кг	1		
	Канализация бытовая встроенных организаций (К1.1)							
1	Умывальник керамический полукруглый третьей величины							
	фарфоровый на пьедестале ГОСТ 30493 в комплекте:	УмЗбСФ			компл.	2		
1.1	Смеситель для умывальника и однорукояточный центральный							
	набортный, излив с аэратором ГОСТ 25809	См-УмОЦБА			шт.	1		
1.2	Сифон пластмассовый унифицированный с горизонтальным выпуском							
	для умывальника ГОСТ 23289	СБУ			шт.	1		
2	Унитаз керамический тарельчатый с цельноотлитой полочкой с косым							
	выпуском ГОСТ 30493 в комплекте:	УнТ2ф			компл.	1		
2.1	Керамический бачок с арматурой непосредственно устанавливаемого							
	на унитазе ГОСТ 21485	БНвпф			шт.	1		
2.2	Гибкая подводка к унитазу L=300 мм				шт.	1		
3	Поддон душевой стальной эмалированный							
	ГОСТ23695-2016 в комплекте:	ПСЭ-800			компл.	1		
3.1	Сифон пластмассовый для поддона ГОСТ 23289	СПМ			шт.	1		
3.2	Смеситель для мойки двухрукояточный центральный							
	набортный, излив с аэратором ГОСТ 25809	См-МДЦБА			шт.	1		
3.3	Подставка под поддон из круглой стали Ø 12мм ГОСТ2590-88				шт./кг	1/4		Изготовить по месту
4	Трубы канализационные из непластифицированного поливинилхлорида							
	ТУ 6-19-307-86, 2248-002-84300500-2012 Ø110			«Хемкор»	м	1		
5	Ø50			(831) 438-67-87	м	3		
6	Трубы чугунные канализационные SML (Duker) Ø100			IKTS				
			660184	(495)-783-29-40	м	27		
7	Металл для крепления труб				кг	6		

Взам. Инв.№

Подпись и дата

Инв. №подл

Изм.	Колуч	Лист	№док	Подп.	Дата	94-18-1В,1Г-ВК.ПТ.СО	Лист 20

Поз.	Наименование и техническая характеристика	Тип, марка, обозначение документа, опросного листа	Код продукции	Поставщик	Ед. изме-рения	Кол.	Масса 1 ед., кг	Примечание
1	2	3	4	5	6	7	8	9
	Группа кратковременного прибывания детей							
1	Водомерный узел тип Б комплектно:				компл.	1		
1.1	Счетчик холодной воды крыльчатый Ø15	ВСХН-15			шт.	1		
1.2	Фильтр сетчатый муфтовый Ø20	ФММ-20		«Водомер» г. Уфа	шт.	1		
1.3	Редуктор давления Ру-3,0 МПа, Т до 80ºС с давлением после себя							
	- 0,3 МПа Ø15	VT.087 SUPER		VALTEC	шт.	1	1,51	
1.4	Кран шаровой латунный полнопроходной Ру-1,6 МПа, Т до 120°С Ø20	VT.214 BASE		VALTEC	шт.	1	0,4	
2	Кран шаровой латунный полнопроходной Ру-1,6 МПа, Т до 120°С Ø15	VT.214 BASE		VALTEC	шт.	19	0,4	
	Ø20	VT.214 BASE		VT.214 BASE	шт.	2		
3	Клапан (вентиль) запорный проходной муфтовый Ру-1,6 МПа, Т до 225°С							
	Ø25	15Б1п			шт.	1		
4	Клапан обратный подъемный муфтовый Ру-1,6 МПа, Т до 225°С Ø15	16Б1бк			шт.	3	0,23	
5	Трубы стальные водогазопроводные оцинкованные ГОСТ 3262-75 Ø15	Труба Ц 15х2,8			м	7	1,32	
6	Ø20	Труба Ц 20х2,8			м	8	1,71	
7	Ø25	Труба Ц 25х3,2			м	18	2,46	
8	Трубы напорные полипропиленовые PN10 ГОСТ 32415-2013 Ø20	Труба PP-R SDR 11- 20х1,9			м	65		
9	Ø25	Труба PP-R SDR 11- 25х2,3			м	14		
10	Ø32	Труба PP-R SDR 11- 32х2,9			м	1		
11	Теплоизоляция "K-FLEX ST" толщина изоляции 9 мм (трубки) для Ø15	9х22			м	3		самоклеящиеся
12	для Ø20	9х28			м	7		
13	для Ø25	9х35			м	18		
14	Металл для крепления труб				кг	5		
	Трубопровод горячей воды 1 зоны водоснабжения (Т3.3)							
1	Водомерный узел тип Б комплектно:				компл.	1		
1.1	Счетчик холодной воды крыльчатый Ø15	ВСХН-15			шт.	1		
1.2	Фильтр сетчатый муфтовый Ø20	ФММ-20		«Водомер» г. Уфа	шт.	1		
1.3	Редуктор давления Ру-3,0 МПа, Т до 80ºС с давлением после себя							
	- 0,3 МПа Ø15	VT.087 SUPER		VALTEC	шт.	1	1,51	
1.4	Кран шаровой латунный полнопроходной Ру-1,6 МПа, Т до 120°С Ø20	VT.214 BASE		VALTEC	шт.	1	0,4	
2	Кран шаровой латунный полнопроходной Ру-1,6 МПа, Т до 120°С Ø15	VT.214 BASE		VALTEC	шт.	19	0,4	
	Ø20	VT.214 BASE		VT.214 BASE	шт.	2		
3	Клапан (вентиль) запорный проходной муфтовый Ру-1,6 МПа, Т до 225°С							
	Ø25	15Б1п			шт.	1		

Взам. Инв.№

Подпись и дата

Инв. №подл

Поз.	Наименование и техническая характеристика	Тип, марка, обозначение документа, опросного листа	Код продукции	Поставщик	Ед. изме-рения	Кол.	Масса 1 ед., кг	Примечание
1	2	3	4	5	6	7	8	9
4	Клапан обратный подъемный муфтовый Ру-1,6 МПа, Т до 225°С Ø15	16Б1бк			шт.	3	0,23	
5	Смеситель для мойки двухрукояточный центральный							
	набортный, излив с аэратором ГОСТ 25809-96	См-МДЦБА			шт.	8		Для мойки поз.16
6	Трубы стальные водогазопроводные оцинкованные ГОСТ 3262-75 Ø15	Труба Ц 15х2,8			м	8	1,32	
7	Ø20	Труба Ц 20х2,8			м	7	1,71	
8	Ø25	Труба Ц 25х3,2			м	15	2,46	
9	Трубы напорные полипропиленовые PN20 ГОСТ 32415-2013 Ø20	Труба PP-R SDR 11- 20х3,4			м	67		
10	Ø25	Труба PP-R SDR 11- 25х4,2			м	8		
11	Ø32	Труба PP-R SDR 11- 32х5,4			м	1		
12	Теплоизоляция "К-FLEX ST" толщина изоляции 9 мм (трубки) для Ø15	9х22			м	8		самоклеящиеся
13	для Ø20	9х28			м	7		
14	для Ø25	9х35			м	15		
15	Металл для крепления труб				кг	5		
	Трубопровод смешанной воды (Т3.4)							
1	Термостатический регулируемый смесительный клапан с Т= 36-50 °С Ø15	Thermomix VT. MT10RU		VALTEC	шт.	3		
2	Трубы напорные полипропиленовые PN20 ГОСТ 32415-2013 Ø20	Труба PP-R SDR 11- 20х3,4			м	9		
	Канализация бытовая встроенных организаций (К1.1)							
1	Умывальник керамический полукруглый третьей величины							
	фарфоровый на пьедестале ГОСТ 30493 в комплекте:	Ум3бСФ			компл.	4		
1.1	Смеситель для умывальника и однорукояточный центральный							
	набортный, излив с аэратором ГОСТ 25809	См-УмОЦБА			шт.	1		
1.2	Сифон пластмассовый унифицированный с горизонтальным выпуском							
	для умывальника ГОСТ 23289	СБУ			шт.	1		
2	Умывальник керамический полукруглый мини							
	фарфоровый ГОСТ 30493-2017 в комплекте:	УмМини Ф			компл.	11		детский
2.1	Кран водоразборный набортный ГОСТ25809-2019	КрЦбр			шт.	1		
2.2	Сифон пластмассовый унифицированный с горизонтальным выпуском							
	для умывальника ГОСТ 23289	СБУ			шт.	1		
3	Унитаз керамический тарельчатый с цельноотлитой полочкой с косым							
	выпуском ГОСТ 30493 в комплекте:	УнТ2ф			компл.	2		
3.1	Керамический бачок с арматурой непосредственно устанавливаемого							
	на унитазе ГОСТ 21485	БНвпф			шт.	1		
3.2	Гибкая подводка к унитазу L=300 мм				шт.	1		

Взам. Инв.№

Подпись и дата

Инв. №подл

Изм.	Колуч	Лист	№док	Подп.	Дата	94-18-1В,1Г-ВК.ПТ.СО	Лист 22

Поз.	Наименование и техническая характеристика	Тип, марка, обозначение документа, опросного листа	Код продукции	Поставщик	Ед. изме-рения	Кол.	Масса 1 ед., кг	Примечание
1	2	3	4	5	6	7	8	9
4	Поддон душевой стальной эмалированный							
	ГОСТ23695-2016 в комплекте:	ПСЭ-800			компл.	2		
4.1	Сифон пластмассовый для поддона ГОСТ 23289	СПМ			шт.	1		
4.2	Смеситель для мойки двухрукояточный центральный							
	набортный, излив с аэратором ГОСТ 25809	См-МДЦБА			шт.	1		
4.3	Подставка под поддон из круглой стали Ø 12мм ГОСТ2590-88							Изготовить по месту
6	Унитаз детский с косым выпуском фарфоровый							
	ГОСТ 30493-2017 в комплекте:	УнДКоФ			компл.	8		
6.1	Керамический бачок с арматурой непосредственно устанавливаемого							
	на унитазе ГОСТ 21485	БНвпф			шт.	1		
6.2	Гибкая подводка к унитазу L=300 мм				шт.	1		
7	Ванна стальная эмалированная ГОСТ 23695	ВСт 1500			компл.	1		
7.1	Сифон с выпуском и переливом для ванн ГОСТ 23289	СВПГ			шт.	1		
7.2	Смеситель для душа двухрукояточный с подводками в раздельных				шт.	1		
	отверстиях настенный с душевой сеткой на гибком шланге ГОСТ25809	См-ДшДРНШп			шт.	1		
8	Клапан вентиляционный DN110/75/50	HL900N			шт.	4		
9	Трап с вертикальным выпуском с решёткой и подрамником из							
	нержавеющей стали с сухим сифоном	HL 310NPr-3000/33			шт.	3		
10	Трубы канализационные из непластифицированного поливинилхлорида							
	ТУ 6-19-307-86, 2248-002-84300500-2012 Ø110			«Хемкор»	м	16		
11	Ø50			(831) 438-67-87	м	30		
12	Трубы чугунные канализационные SML (Duker) Ø100			IKTS	м	36		
13	Ø50		660184	(495)-783-29-40	м	10		
14	Сальник нажимной DN100	Серия 5.905-26.08.1-9.00-03			компл.	2		
15	Металл для крепления труб				кг	10		
	Канализация производственная (К3)							
1	Умывальник керамический полукруглый третьей величины							
	фарфоровый на пьедестале ГОСТ 30493 в комплекте:	Ум3бСФ			компл.	4		
1.1	Смеситель для умывальника и однорукояточный центральный							
	набортный, излив с аэратором ГОСТ 25809	См-УмОЦБА			шт.	1		
1.2	Сифон пластмассовый унифицированный с горизонтальным выпуском							
	для умывальника ГОСТ 23289	СБУ			шт.	1		
2	Жироуловитель под мойку производительность 0,5 м³/ч	ПЭ-0,5		ООО «Пятый				
	520x370x370h			(495) 229-11-90	компл.	4		

Взам. Инв.№

Подпись и дата

Инв. № подл

Поз.	Наименование и техническая характеристика	Тип, марка, обозначение документа, опросного листа	Код продукции	Поставщик	Ед. измерения	Кол.	Масса 1 ед., кг	Примечание
1	2	3	4	5	6	7	8	9
3	Сифон пластмассовый унифицированный с вертикальным отводом							
	для моек ГОСТ 23289-94	СБУ			шт.	4		
4	Клапан вентиляционный DN110/75/50	HL900N			шт.	4		
5	Трубы канализационные из непластифицированного поливинилхлорида							
	ТУ 6-19-307-86, 2248-002-84300500-2012 Ø50			«Хемкор»	м	16		
6	Трубы чугунные канализационные SML (Duker) Ø100			IKTS	м	15		
7	Ø50		660184	(495)-783-29-40	м	20		
8	Сальник нажимной DN100	Серия 5.905-26.08.1-9.00-03			компл.	1		
9	Металл для крепления труб				кг	10		

Производители, а также соответствующие марки оборудования указаны предварительно с последующим уточнением после проведения процедуры закупки. Допускается использование любого эквивалентного по техническим характеристикам оборудования (приборов, арматуры) от других производителей.

Взам. Инв.№

Подпись и дата

Инв. № подл