Согласовано

Взам. инв. N

Подпись и дата

Инв. N подл.

Ведомость рабочих чертежей основного комплекта

Лист	Наименование	Примечания
1	Общие данные (начало)	
2	Продольный профиль В1от В-1 до В-2/ПГ1	
3	Продольный профиль К1от К-2 до К-7	
4	Продольный профиль К1от К-1 до К-2	
5	Деталировка колодцев	
6	Схемы лотков	
7	Таблица водопроводных колодцев	
8	Таблица канализационных колодцев	
9		
10		

Ведомость ссылочных и прилагаемых документов

Обозначение	Наименование	Примечание
	Ссылочные документы	
Серия 4.900-10,в.1.4	Трубы и их соединения	
Справочные материалы	Пластмассовые трубы в строительстве	
ч.1.2	Трубы и детали трубопроводов	
	Проектирование трубопроводов	
Каталог ЦКБА	Номенклатурный каталог на освоенные и	
	серийно-выпускаемые изделия	
ТПР 901-09.11.84	Колодцы водопроводные	
Альбомы I-VI		
ТПР 902-09.22.84	Колодцы канализационные	
Альбомы I; II;VIII		
	Прилагаемые документы	
2019-1220-НВК. С	Спецификация оборудования	на 2-х листах

Данный проект выполнен в соответствии с действующими строительными нормами и правилами проектирования.

Общие указания

Настоящий проект разработан согласно задания заказчика , технических условий

Проектом предусматривается прокладка сетей водопровода и канализации к многоэтажному жилому дому по ул. Анапское шоссе.

Хозпитьевой водопровод к зданию проложить от существующего водопроводаД 100 к зданию котельной

На месте врезки в проектируемом колодце для измерения расхода воды установить водомерный узел с водомером Ду20.

Наружное пожаротушение жилого дома предусматривается от проектируемого пожарного гидранта, расположенного возле многоэтажного жилого дома.

Сброс хозбытовых стоков от здания предусматривается в существующую канализационную сеть Д 225 от многоквартирных жилых домов

На водопроводной и канализационной сетях предусматривается устройство стальных футляров Д 325х5,0 и 426х5,0 по ГОСТ 10704-91.Стальные футляры покрываются наружной гидроизоляцией типа " Весьма усиленная".

Глубины заложения труб принять по профилю.

Существующее покрытие дорог на участках прокладки сетей водопровода и канализации подлежит разборке и восстановлению.

При прокладке сетей водопровода и канализации под проезжей частью дорог и при пересечении с другими инженерными коммуникациями трубы уложить на песок h=0,15м, обратную засыпку траншеи выполнить песком-30%, щебнем-70%.

Засыпка траншей вне проезжей части - мягкий местный грунт.

Работы по укладке и приемке трубопроводов производить в соответствии с требованиями СНиП 3.05.04-85* "Наружные сети и сооружения водопровода и канализации."

При пересечении проектируемых трубопроводов с кабелями связи и электрокабелями расстояние между ними принимать не менее 0,5м., с газопроводом -0,2м., между водопроводом и канализацией- не менее 0,4м.

Все монтажные и земляные работы по прокладке сетей производить согласно СНиП 2.04.02-84, СНиП 2.04.03-85, СНиП 2.07.01-89, СНиП 3.05.04-85, СНиП 3.02.01-87.

При производстве земляных работ при пересечении существующих подземных коммуникаций вызывать представителей соответствующих служб города, эксплуатирующих инженерные сети.

Для обеспечения нормируемой сейсмостойкости (9 баллов) на водопроводных и канализационных сетях и сооружениях на них, прокладку труб через стенки колодцев выполнять в стальной трубе с заделкой зазора упругой прокладкой.

Ведущий спец.						Водопровод и канализация Наружные сети	Стадия	Лист	Листов
Гл. спец.							Р	1	8
ГИП						Общие данные (начало)			

В1

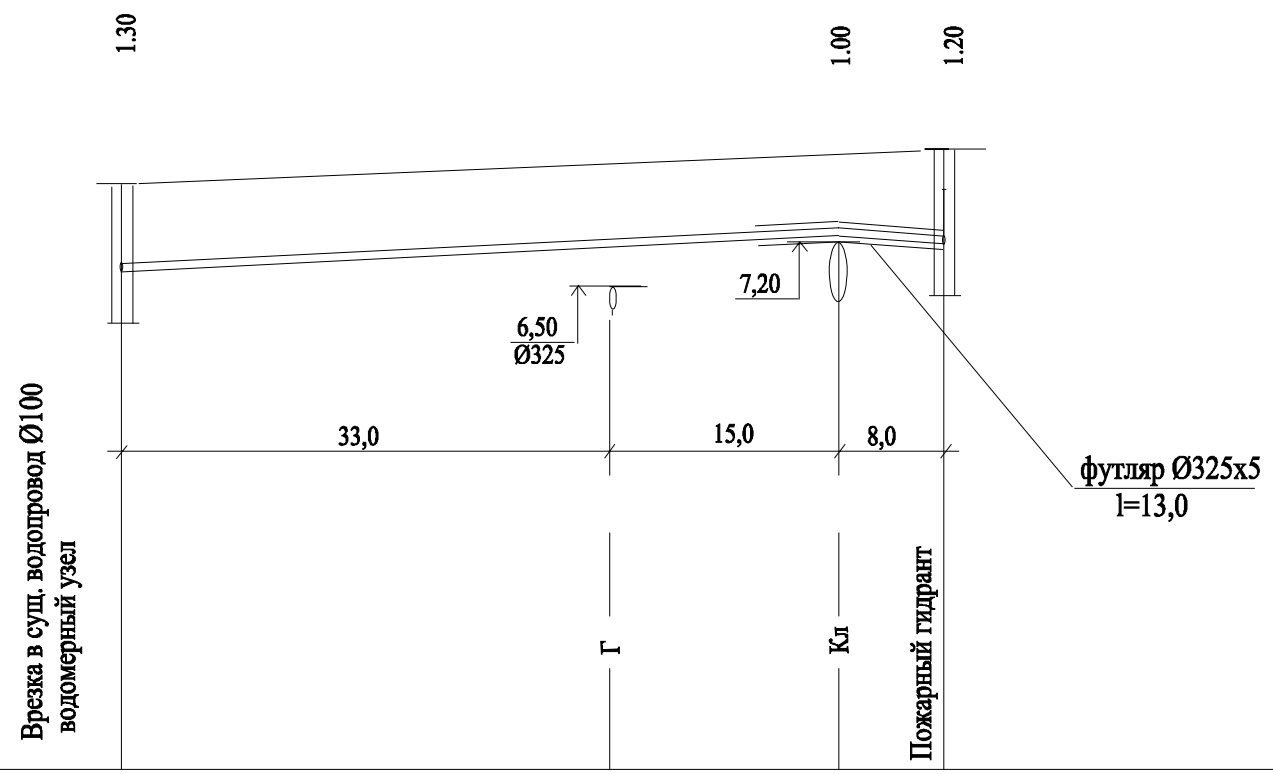

0,00

Отметка низа или лотка трубы	6,60	7,40	7,20
Проектная отметка земли			
Натурная отметка земли	7,90	8,40	8,40
Обозначение трубы и тип изоляции	Труба полиэтиленовая ПЭ 100 SDR 11 Д 110х10,0 питьевая ГОСТ 18599-2001		
Основание	Естественное с выравниванием слоем песка толщиной 0,15м		
Длина / Уклон ‰	17	48,0	25 / 8,0
Расстояние, м	56,0		
Номер колодца, точки угла поворота	В-1		В-2/ПГ1

Условные обозначения

——В1——	водопровод хозпитьевой проектируемый
——В——	водопровод хозпитьевой существующий
——К1——	канализация хозбытовая проектируемая
——Г——	газопровод
——Т——	теплотрасса
— — — —	связь
↔ — ↔ —	электрокабель

Ведущий спец.					Водопровод и канализация Наружные сети	Стадия: Р; Лист: 2; Листов: 8
Гл. спец.					Продольный профиль В1 от В-1 до В-2/ПГ1	

Взам. инв. N

Подпись и дата

Инв. N подл.

К1

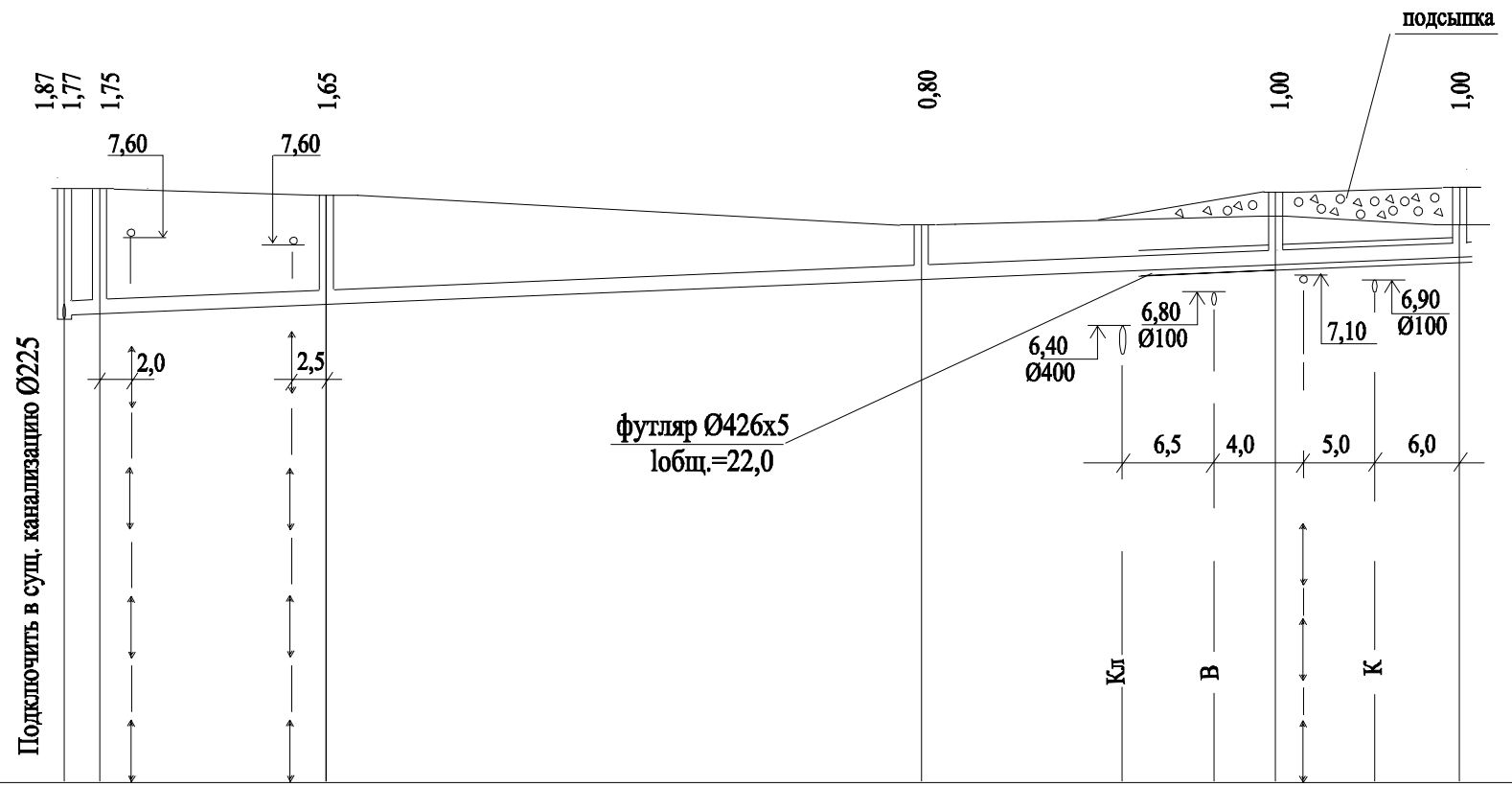

0,00

Отметка низа или лотка трубы	6,50	6,60	6,62	6,75	7,10	7,30	7,40
Проектная отметка земли						8,30	8,40
Натурная отметка земли	8,37	8,37		8,40	7,90	7,98	7,87
Обозначение трубы и тип изоляции	Труба пластмассовая профилированная КОРСИС Д 200\176 SN8 ТУ 22.21.21-001-73011750-2018						
Основание	Естественное с выравниванием слоем песка толщиной 0,15м						
Длина / Уклон ‰	8						98,5
Расстояние, м	2,5		16,0	42,0	25,0	13,0	
Номер колодца, точки угла поворота	К-7	К-6		К-5	К-4	К-3	К-2

Условные обозначения

——В1——	водопровод хозпитьевой проектируемый
——В——	водопровод хозпитьевой существующий
——К1——	канализация хозбытовая проектируемая
——Г——	газопровод
——Т——	теплотрасса
— — — —	связь
↔ — ↔ —	электрокабель

Взам. инв. N

Подпись и дата

Инв. N подл.

Ведущий спец.				Водопровод и канализация Наружные сети	Стадия: Р; Лист: 3; Листов: 8
Гл. спец.					
				Продольный профиль К1 от К-2 сущ. до К-7	

К1

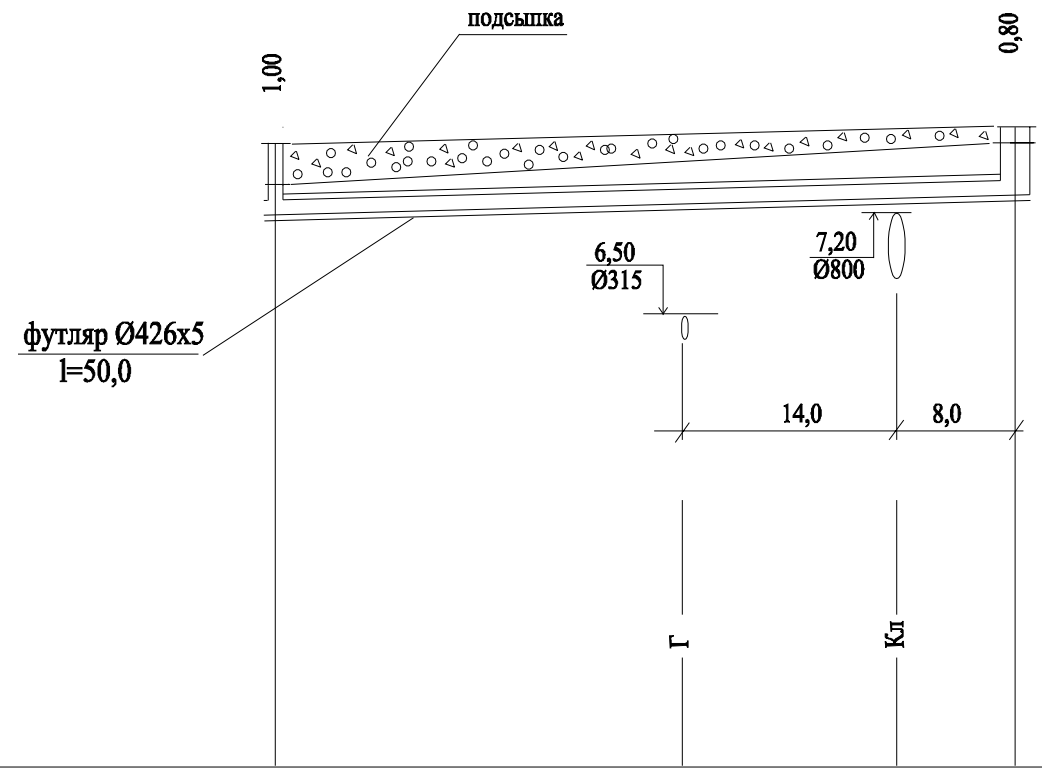

0,00

Отметка низа или лотка трубы	7,40	7,74	7,80
Проектная отметка земли	8,40	8,50	8,60
Натурная отметка земли	7,87	7,88	8,40
Обозначение трубы и тип изоляции	Труба пластмассовая профилированная КОРСИС Д 200\176 SN8 ТУ 22.21.21-001-73011750-2018		
Основание	Естественное с выравниванием слоем песка толщиной 0,15м		
Длина / Уклон ‰	8	50,0	
Расстояние, м	50,0		
Номер колодца, точки угла поворота	К-2	К-1	

Условные обозначения

———В1———	водопровод хозпитьевой проектируемый
———В———	водопровод хозпитьевой существующий
———К1———	канализация хозбытовая проектируемая
———Г———	газопровод
———Т———	теплотрасса
— — — — —	связь
↔ — ↔ —	электрокабель

Ведущий спец.					Водопровод и канализация Наружные сети	Стадия: Р; Лист: 4; Листов: 8
Гл. спец.					Продольный профиль К1 от К-1 до К-2	

Взам. инв. N

Подпись и дата

Инв. N подл.

Подключение в существующую сеть
Деталировка колодца В-1

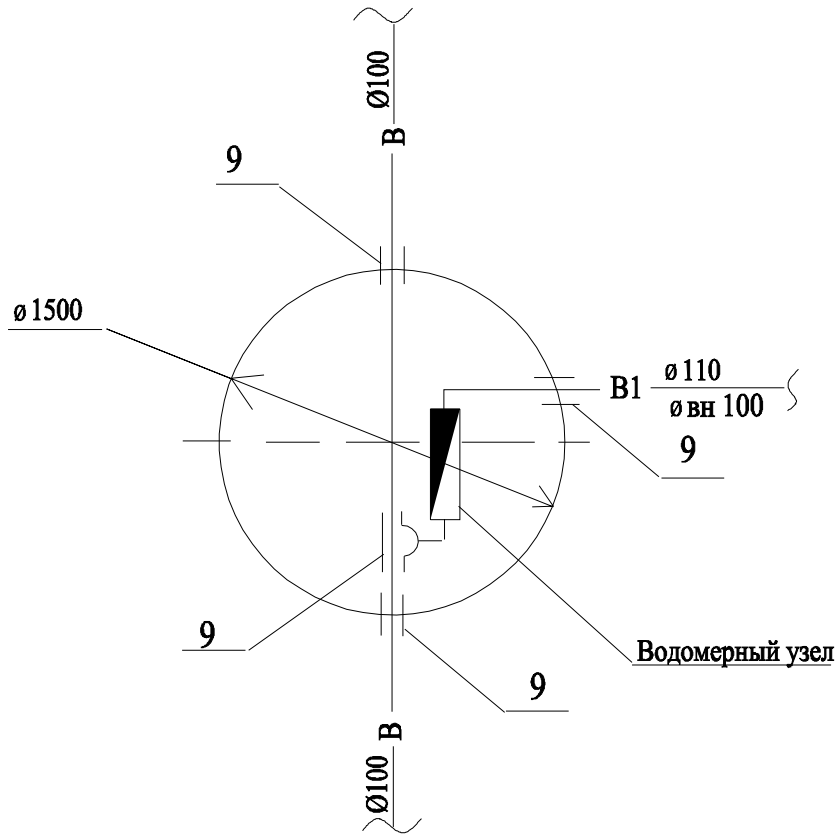

В-2/ПГ1

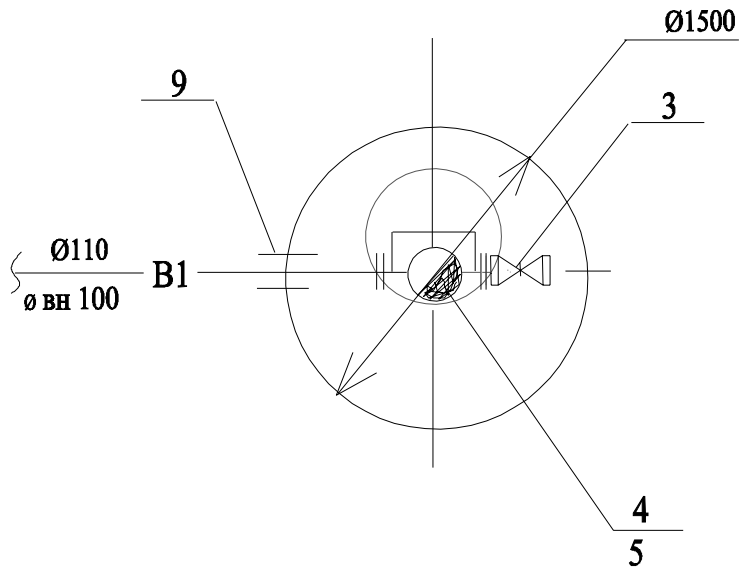

Заделка труб для колодцев в сухих и мокрых грунтах

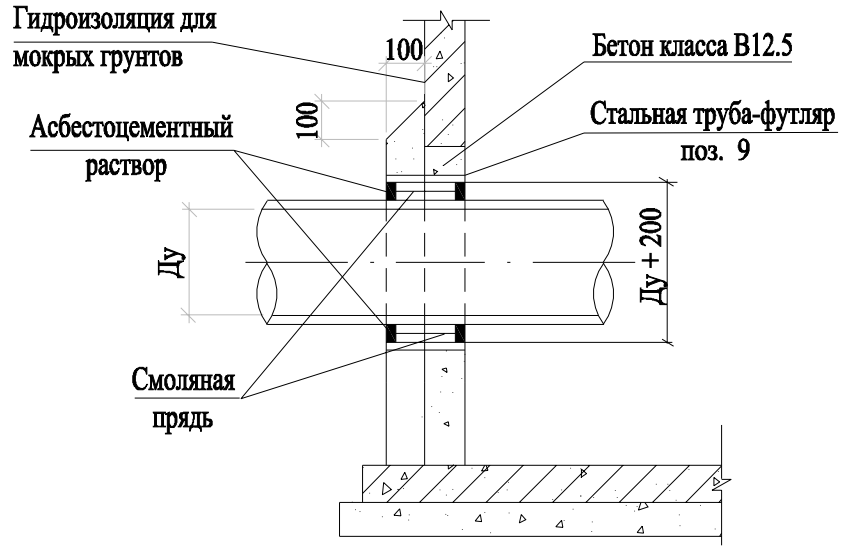

Схема водомерного узла

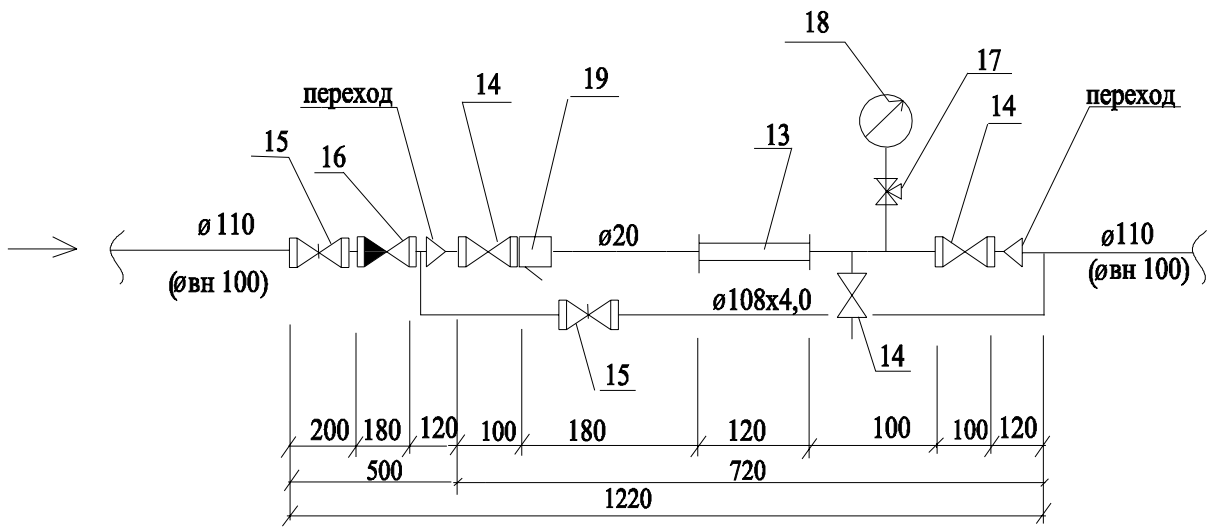

Взам. инв. N

Подпись и дата

Инв. N подл.

Ведущий спец.					Водопровод и канализация Наружные сети	Стадия	Лист	Листов
Гл. спец.						Р	5	8
					Деталировка колодца			

Схемы лотков

К-1

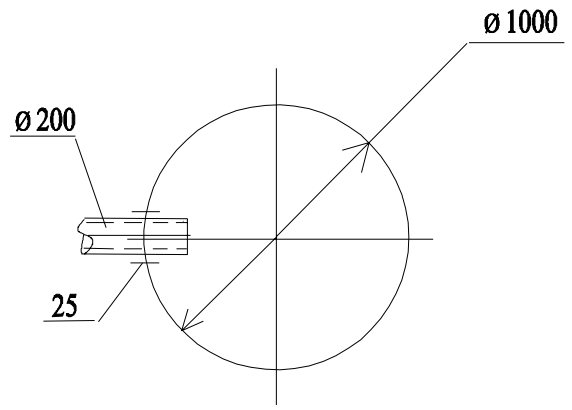

К-2, К-6

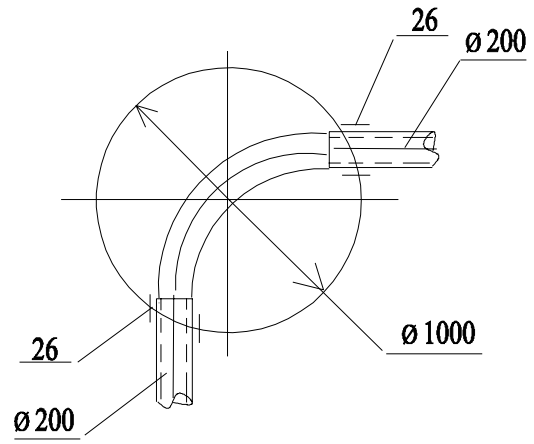

Заделка труб для колодцев
в сухих и мокрых грунтах

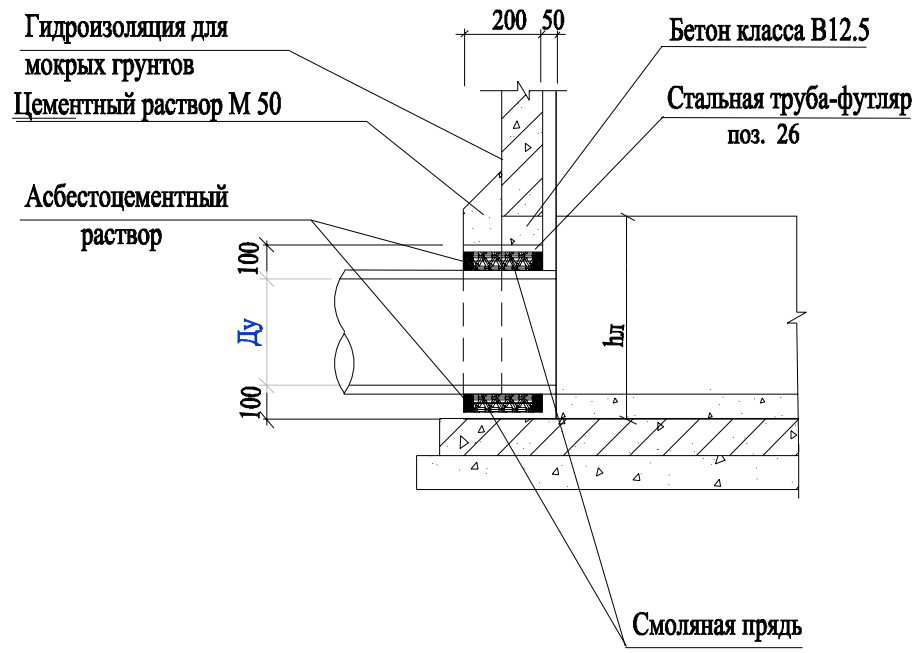

К-3

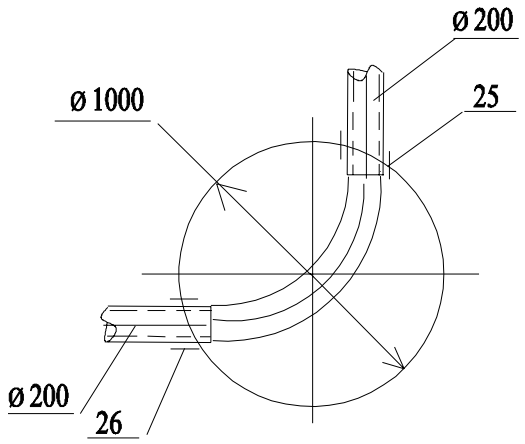

К-4

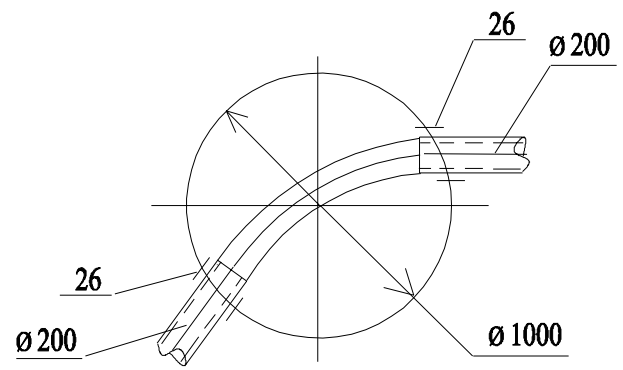

К-5

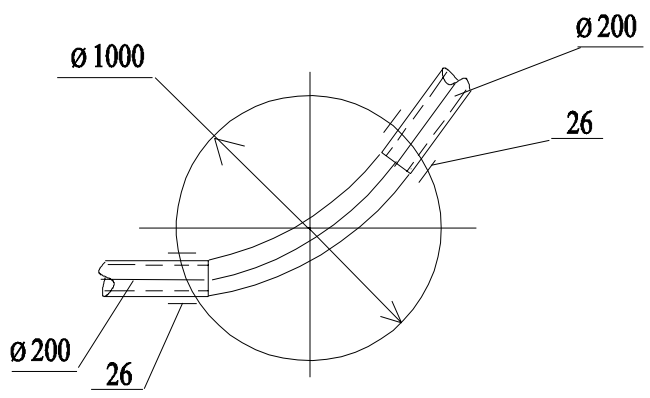

К-7

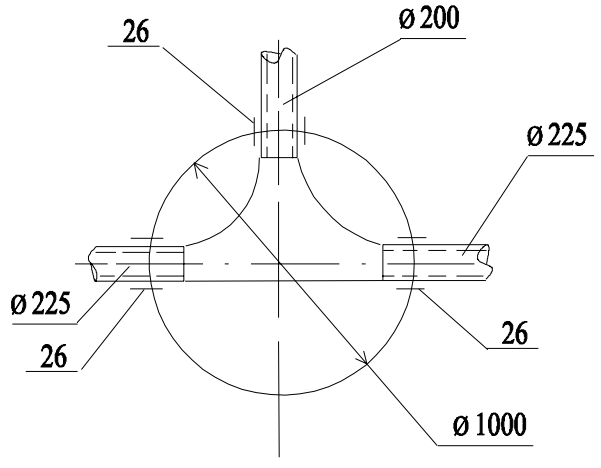

Ведущий спец.						Водопровод и канализация Наружные сети	Стадия	Лист	Листов
Гл. спец.							Р	6	8
						Схемы лотков			

Взам. инв. N

Подпись и дата

Инв. N подл.

Таблица параметров водопроводных колодцев из сборного железобетона ТПР 901-09-11.84

N колодца по плану	Марка колодца по грунтовым условиям	Диаметры трубопроводов мм: Ду	Диаметры трубопроводов мм: dy	N схемы узла	Диаметр колодца Дк мм или А х В мм	Полная глубина колодца по профилю Н1 мм	Высота рабочей части Н мм	N строительно-монтажной схемы	Высота горловины с перекрытием, hг мм	Объем бетона упоры, м3	Расход материалов: Днище: КЦД-10	КЦД-15	КЦД-20	Рабочая часть: КЦ-10-6	КЦ-10-9	КЦ-10-9а	КЦ-15-6	КЦ-15-6а	КЦ-15-9	КЦ-15-9а	КЦ-20-6	КЦ-20-6а	КЦ-20-9	КЦ-20-9а	Плита перекрытия: КЦП1-10-1	КЦП1-10-2	КЦП1-15-1	КЦП1-15-2	КЦП2-15-1	КЦП2-15-2	КЦП1-20-1	КЦП1-20-2	КЦП2-20-1	КЦП2-20-2	Горловина: КЦО-1	КЦО-3	КЦ-7-3	КЦ-7-9	Кирпичная кладка рядом	Тип люка	Стремянка	Гидроизоляция
											Сборные, железобетонные элементы. Серия 3.900-3. выпуск 7																																
1	2	3	4	5	6	7	8	9	10	11	12	13	14	15	16	17	18	19	20	21	22	23	24	25	26	27	28	29	30	31	32	33	34	35	36	37	38	39	40	41	42	43
В-1	В-2	100	110	У-5	1500	1900	1500	СМ-2	400	-	-	1	-	-	-	-	1	-	-	1	-	-	-	-	-	-	-	1	-	-	-	-	-	-	1	-	-	-	-	Т	С-1	наруж.
В-2/ПГ1	В-2	110	63	У-6г	1500	1900	1500	СМ-2	400	-	-	1	-	-	-	-	1	-	-	1	-	-	-	-	-	-	-	-	1	-	-	-	-	-	1	-	-	-	-	Т	С-1	наруж.

Таблица расхода стали на соединительные элементы для рабочей части (1шт.) сборных железобетонных колодцев

№№ строит. монтажн. схемы	Наименование	Кол-во при сейсмичности 8 баллов	Масса, кг: Единицы	Масса, кг: Всех	Примечание
СМ-2	Элемент соединительный МС -2	6	1,98	11,88	
	МС -6	6	1,50	9,60	
	МС -5	4	1,56	6,24	
	Итого			27,72	

Взам. инв. N

Подпись и дата

Инв. N подл.

Ведущий спец.

Гл.спец.

Водопровод и канализация
Наружные сети

Стадия	Лист	Листов
Р	7	8

Таблица
водопроводных колодцев

Таблица параметров канализационных колодцев из сборного железобетона ТПР 901-09-11.84

N колодца по плану	Марка колодца по грунтовым условиям	Марка колодца	Полная глубина колодца по профилю H мм	Диаметр колодца Дк мм	Глубина лотка h1 мм	Высота рабочей части H мм	Высота горловины hr мм	Расход материалов																																	
								Днище			Рабочая часть						Плита перекрытия								Горловина																	
								Сборные железобетонные элементы. Серия 3.900-3. выпуск 7																																			
								Объем бетона на лоток, м3	КЦД-10	КЦД-15	КЦД-20	КЦ-10-6	КЦ-10-9	КЦ-15-6	КЦ-15-9	КЦ-20-6	КЦ-20-9	КЦП1-10-1	КЦП1-10-2	КЦП1-15-1	КЦП1-15-2	КЦП3-15-1	КЦП3-15-2	КЦП1-20-1	КЦП1-20-2	КЦП2-20-1	КЦП2-20-2	КЦО-1	КЦО-2	КЦО-3	КЦО-4	КЦО-7-3	КЦО-7-9	КЦ-10-3	КЦ-10-6	КЦ-10-9	Кирпичная кладка, ряды	Тип люка	Стремянка	Гидроизоляция
1	2	3	4	5	6	7	8	9	10	11	12	13	14	15	16	17	18	19	20	21	22	23	24	25	26	27	28	29	30	31	32	33	34	35	36	37	38	39	40	41
К-1	II	КСЛ	800	1000	200	200	400	0,36	1	-	-	-	-	-	-	-	-	-	1	-	-	-	-	-	-	-	1	-	-	-	-	-	-	-	-	-	Т	-	наруж.
К-2	II	КСП	1000	1000	200	400	400	0,36	1	-	-	-	-	-	-	-	-	-	1	-	-	-	-	-	-	-	1	-	-	-	-	-	-	-	-	-	Т	-	наруж.
К-3	II	КСП	1000	1000	200	400	400	0,36	1	-	-	-	-	-	-	-	-	-	1	-	-	-	-	-	-	-	1	-	-	-	-	-	-	-	-	-	Т	-	наруж.
К-4	II	КСП	800	1000	200	200	400	0,36	1	-	-	-	-	-	-	-	-	-	1	-	-	-	-	-	-	-	1	-	-	-	-	-	-	-	-	-	Т	-	наруж.
К-5	II	КСП	1650	1000	200	900	550	0,36	1	-	-	-	1	-	-	-	-	-	1	-	-	-	-	-	-	-	1	-	-	-	-	-	-	-	-	-	Т	С1-01	наруж.
К-6	II	КСП	1750	1000	200	900	650	0,36	1	-	-	-	1	-	-	-	-	-	1	-	-	-	-	-	-	-	1	-	-	-	-	-	-	-	-	-	Т	С1-01	наруж.
К-7	II	КСУ1	1870	1000	350	900	620	0,49	1	-	-	-	1	-	-	-	-	-	1	-	-	-	-	-	-	-	1	-	-	-	-	-	-	-	-	-	Т	С1-01	наруж.

Таблица расходов стали на соединительные элементы для рабочей части сборных железобетонных колодцев

Высота рабочей части H, м	Диаметр колец - 1000 мм				
	Наименование	Кол-во при сейсмичности 8 баллов	Масса, кг		Примечание
			Единицы	Всех	
0,9	Элемент соединительный МС -5	4	1,56	6,24	
	МС -8	12	1,67	20,04	
			Итого	25,44	

Ведущий спец.		Водопровод и канализация Наружные сети	Стадия: Р; Лист: 8; Листов: 8
Гл. спец.		Таблица канализационных колодцев	

Позиция	Наименование и техническая характеристика	Тип, марка, обозначение документа, опросного листа	Код оборудования, изделия, материала	Завод, изготовитель	Единица измерения	Количество	Масса единицы	Примечания
1	2	3	4	5	6	7	8	9
	Материалы и оборудование							
	Водопровод хозяйственно-питьевой В1							
1	Трубопровод из полиэтиленовых труб ПЭ 100 SDR 11 Д 110х10,0 "п"	ГОСТ 18599-2001			м	56,0		
2	Трубопровод из полиэтиленовых труб ПЭ 100 SDR 11 Д 63х5,8 "п"	ГОСТ 18599-2001			м	-		
3	Задвижка клиновая с обрезиненным клином фланцевая Ду 100 Ру 1,6 МПа	30ч39р (МЗВ)			шт	1		
4	Пожарный гидрант ПГ-750	ГОСТ 8220-85			шт	1		
5	Подставка пожарная фланцевая ППФ 100	ПО " Альфа"			шт	1		
6	Указатель пожарного гидранта	ГОСТ 12.4-0089-83			шт	1		
7	Седелка 100х100				шт	1		
8	Гильза для прохода через стенки колодцев Д 377х7 L=0,3м	ГОСТ 10704-91			шт	-		
9	Гильза для прохода через стенки колодцев Д 325х7 L=0,3м	ГОСТ 10704-91			шт	4		
10	Гильза для прохода через стенки колодцев Д 273х7 L=0,3м	ГОСТ 10704-91			шт	-		
11	Трубопровод из стальных труб Д325х5 (футляр)	ГОСТ 10704-91			м	72,0		
12	Люк чугунный типа "Т"/ " Л"	ГОСТ 3634-99			шт	2/-		
	Водомерный узел							
13	Счетчик крыльчатый для холодной воды Ду 20				шт	1		
14	Вентиль проходной запорный муфтовый Ду 20/15	15ч 8п2			шт	2/1		
15	Задвижка клиновая с обрезиненным клином фланцевая Ду 100 Ру 1,6 МПа	30ч39р (МЗВ)			шт	2		
16	Клапан обратный Ду100	16кч 11р			шт	1		
17	Кран трехходовой муфтовый для манометра Ду15	11Б18бк			шт	1		
18	Манометр общего назначения				шт	1		
19	Фильтр сетчатый Ду 15				шт	1		
20	Трубопровод из стальных труб Ду15/Ду 108х4,0	ГОСТ 3262-75 / ГОСТ 10704-91			м	1,0/2,0		

Взам. инв. N

Подпись и дата

Инв. N подл.

Вед. спец.	Водопровод и канализация Наружные сети	Стадия	Лист	Листов
Гл. спец.		Р	1	2
	Спецификация оборудования			

Позиция	Наименование и техническая характеристика	Тип, марка, обозначение документа, опросного листа	Код оборудования, изделия, материала	Завод, изготовитель	Единица измерения	Количество	Масса единицы	Примечания
1	2	3	4	5	6	7	8	9
	Канализация хозяйственно-бытовая К1							
21	Трубопровод из полиэтиленовых труб Ду110	ГОСТ 22689.3-89			м	-		
22	Труба пластмассовая профилированная КОРСИС Д 200/ 176 SN8	ТУ 2248-005-73011750-2005			м	149,0		
23	Труба пластмассовая профилированная КОРСИС Д 160/139 SN8	ТУ 2248-005-73011750-2005			м	-		
24	Гильза для прохода через стенки колодцев Д 325х7 L=0,3м	ГОСТ 10704-91			шт	-		
25	Гильза для прохода через стенки колодцев Д 377х7 L=0,3м	ГОСТ 10704-91			шт	-		
26	Гильза для прохода через стенки колодцев Д 426х7 L=0,3м	ГОСТ 10704-91			шт	14		
27	Люк чугунный типа "Т"	ГОСТ 3634-99			шт	7		
28	Люк пластиковый типа "Л"	ГОСТ 3634-99			шт	-		
29	Трубопровод из стальных труб Д426х5 (футляр)	ГОСТ 10704-91			м	72,0		

Взам. инв. N

Подпись и дата

Инв. N подл.

Ведущий спец.

Гл. спец.

Водопровод и канализация
Наружные сети

Стадия	Лист	Листов
Р	2	2

Спецификация оборудования